工程变更单号 ECN NO	变更说明 DESCRIPTION	版 次 REV	发行时间 DATE	确 认 ACCEPT	审 核 CHECK	批 准 APPROVAL
	初版发行	A00	2018.6.29	李涛	朱宗安	王振江
	尺寸调整	A01	2022.1.14	李涛	朱宗安	王振江
	图纸整理	A02	2022.11.24	李涛	朱宗安	陆明超

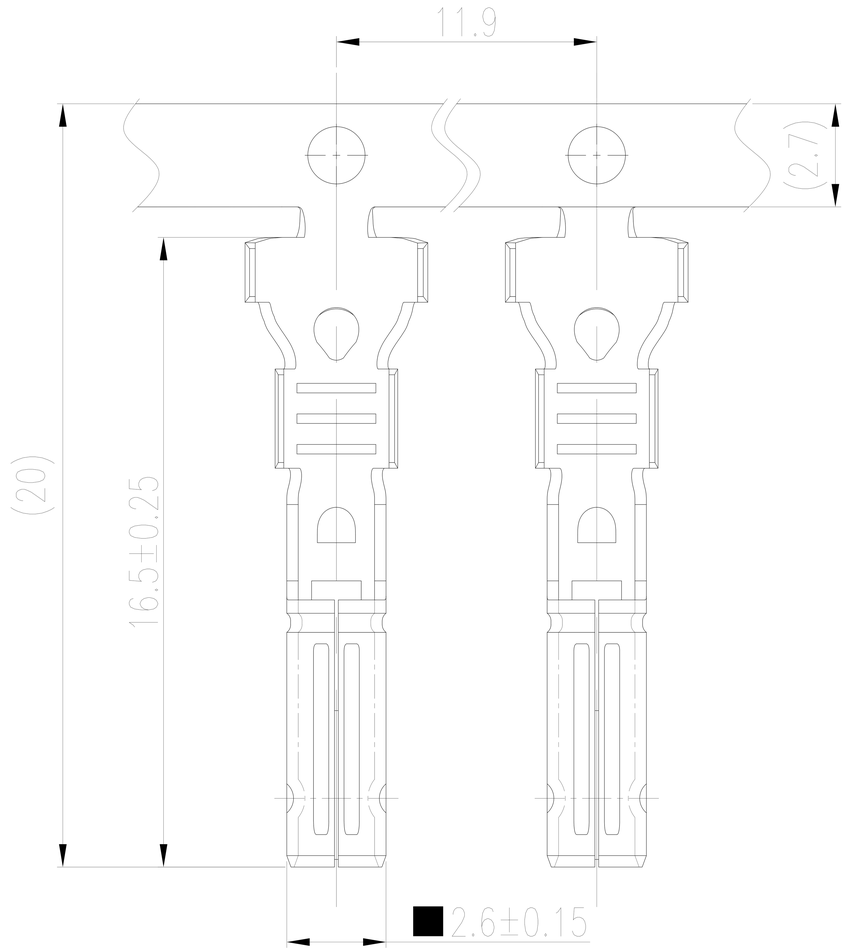

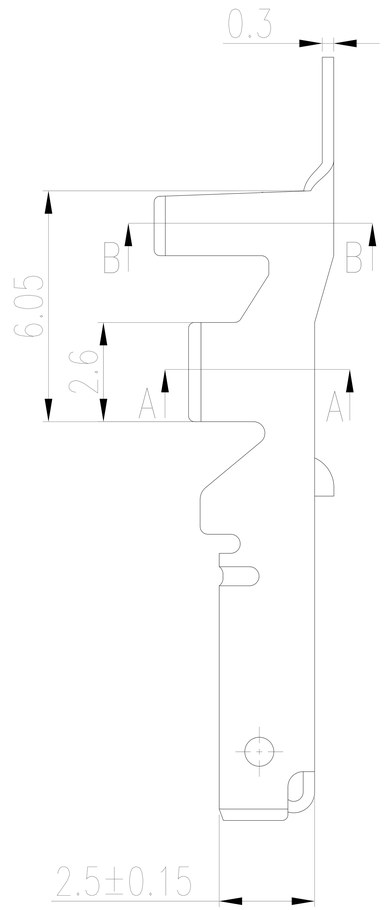

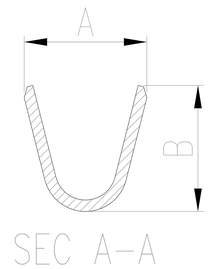

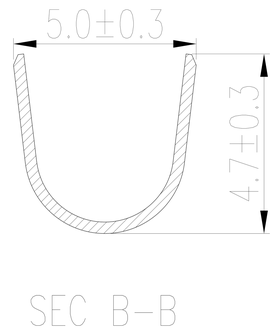

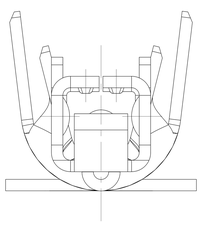

技术要求：

1. 材质：铜合金;表面处理：亮锡;
2. 产品表面无明显划伤、变形等;
3. "■"为产品关键管控尺寸;
4. 未注公差按GB/T15055-2007-m级执行.

表一：

规格型号	A±0.3	B±0.3	压线范围
TP6002A-3(A)	2.5	2.2	0.35^2～0.5^2
TP6002A-3(B)	3.2	3.3	0.75^2～1.5^2
TP6002A-3(C)	3.2	4.0	1.5^2～2.5^2

A01

未注尺寸公差按下表	
尺寸 DIM	公差 TOL
0～3	±0.20
>3～6	±0.30
>6～30	±0.40
>30～120	±0.50

ZUCH CONNECTOR 浙江珠城科技股份有限公司 Zhejiang ZUCH Technology Co.,Ltd

文件编号 FILE NO	CUS-T-00586	日 期 DATE	产品名称 TITLE	母端子		
设 计 DESIGN			成品料号 PART NO	见表一		版 次 REV
审 核 CHECK						A02
批 准 APPROVAL			比例 SCALE	1:1	单位 UNIT	mm

客户图

HSF