工程变更单号 ECN NO	变更说明 DESCRIPTION	版 次 REV	发行时间 DATE	确 认 ACCEPT	审 核 CHECK	批 准 APPROVAL
	初版发行	000	2023/12/23	尹伊君	黄秋雷	肖高

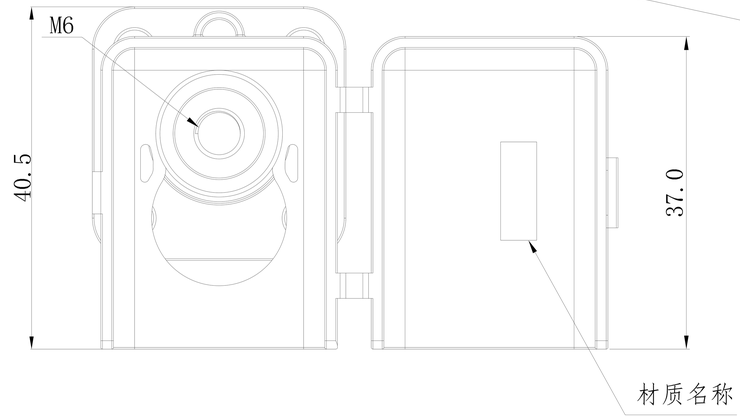

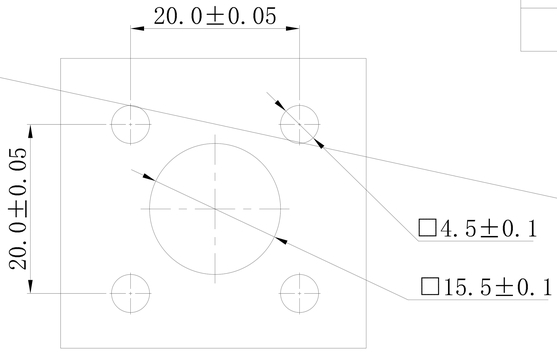

推荐安装面板

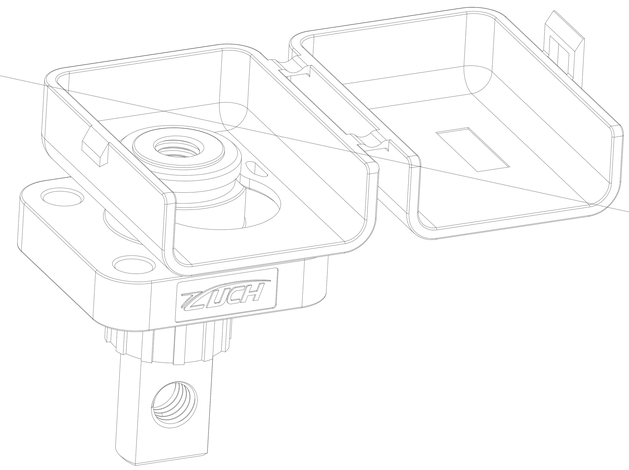

3D视图

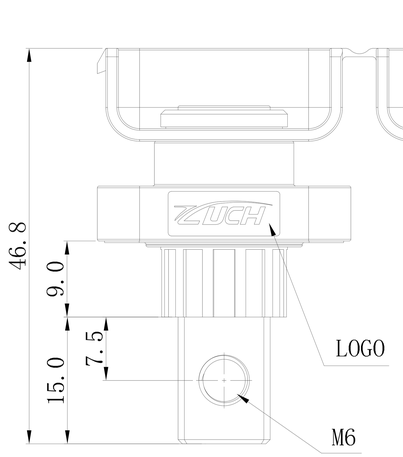

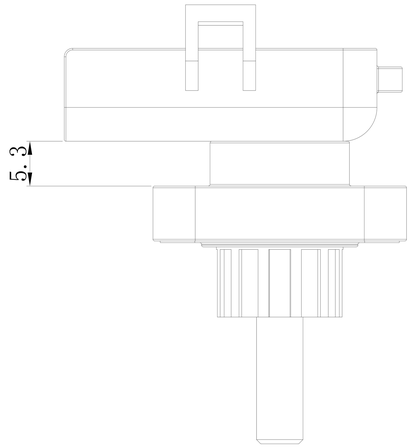

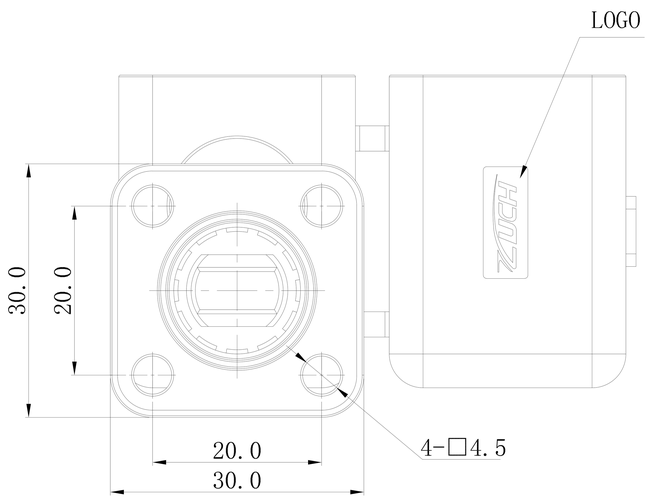

TABLE:

电气特性		物理特性	
额定电流	120A	插拔寿命	/
额定电压	600V	防护等级	IP67B
接触电阻	0.5m Ω Max	震动等级	V1
绝缘电阻	2200MΩ（干燥）	工作温度	-40℃~125℃
耐电压	4000V DC	温升	45K Max
接线规格	/	防火等级	UL94-V0

备注：
1. 外观表面无划痕、划伤、污渍、异物等缺陷.
2. 产品功能特性参考Table1
3. 产品符合ROHS要求
4. 产品使用吸塑盒+纸箱进行包装
5. 未注公差参照G/B14486-MT6级

未注尺寸公差按下表

尺寸 DIM	公差 TOL	尺寸 DIM	公差 TOL
0～3	±0.23	>14～18	±0.36
>3～6	±0.26	>18～24	±0.40
>6～10	±0.29	>24～30	±0.45
>10～14	±0.33	>30～40	±0.50

HSF

ZUCH CONNECTOR 浙江珠城科技股份有限公司
Zhejiang ZUCH Technology Co.,Ltd

文件编号 FILE NO	***	日期 DATE	产品名称 TITLE	120A接线柱		
设 计 DESIGN	尹伊君	2023/12/23	成品料号 PART NO	AN-CT120A-0001		版 次 REV 000
审 核 CHECK	黄秋雷	2023/12/23				
批 准 APPROVAL	肖高	2023/12/23	比例 SCALE 1:1	单位 UNIT mm		
客户图					页码 PAGE	1 OF 3

工程变更单号 ECN NO	变更说明 DESCRIPTION	版 次 REV	发行时间 DATE	确 认 ACCEPT	审 核 CHECK	批 准 APPROVAL
	初版发行	A00	2023/12/23	尹伊君	黄秋雷	肖高

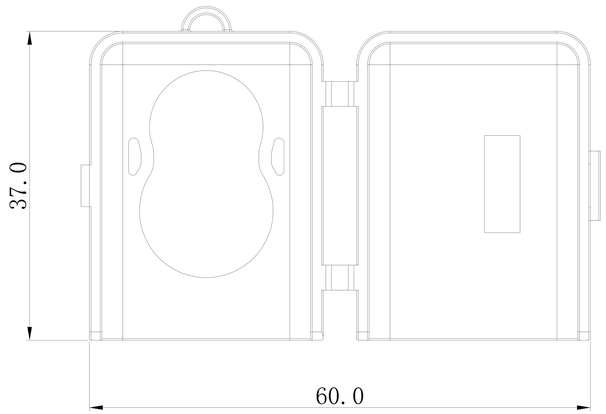

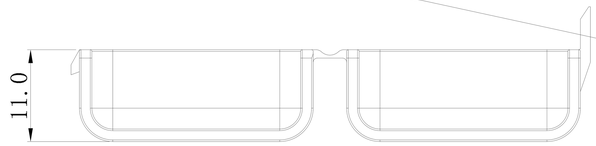

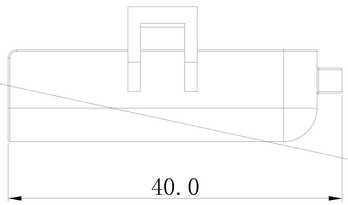

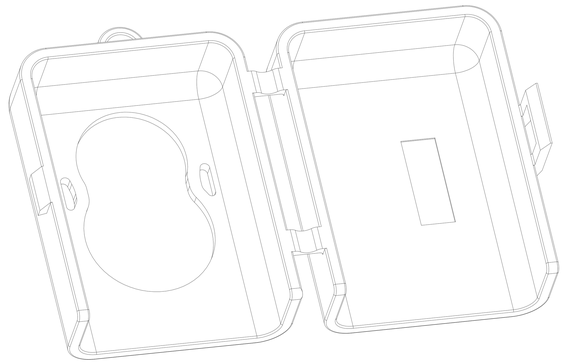

3D视图

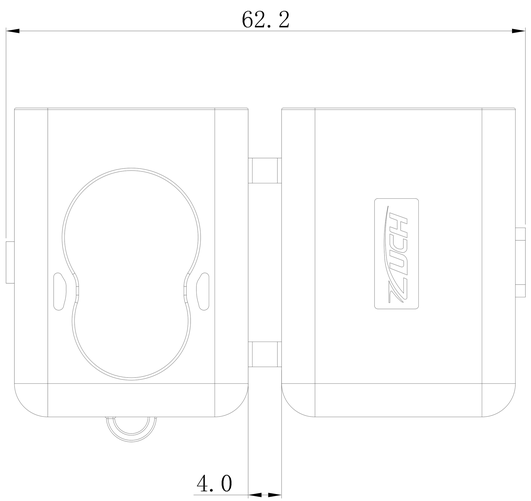

备注：
1. 外观表面无划痕、划伤、污渍、异物等缺陷.
2. 产品功能特性参考Table1
3. 产品符合ROHS要求
4. 产品使用吸塑盒+纸箱进行包装
5. 未注公差参照G/B14486-MT6级

HSF

未注尺寸公差按下表			
尺寸 DIM	公差 TOL	尺寸 DIM	公 差 TOL
0～3	±0.23	>14～18	±0.36
>3～6	±0.26	>18～24	±0.40
>6～10	±0.29	>24～30	±0.45
>10～14	±0.33	>30～40	±0.50

ZUCH CONNECTOR 浙江珠城科技股份有限公司
Zhejiang ZUCH Technology Co.,Ltd

文件编号 FILE NO	***	日期 DATE	产品名称 TITLE	120A接线柱盖子		
设 计 DESIGN	尹伊君	2023/12/23	成品料号 PART NO	HR-CT120A-1		版 次 REV 000
审 核 CHECK	黄秋雷	2023/12/23				
批 准 APPROVAL	肖高	2023/12/23	比例 SCALE 1:1	单位 UNIT mm		
客户图					页码 PAGE	2 OF 3

工程变更单号 ECN NO	变更说明 DESCRIPTION	版 次 REV	发行时间 DATE	确 认 ACCEPT	审 核 CHECK	批 准 APPROVAL
	初版发行	A00	2023/12/23	尹伊君	黄秋雷	肖高

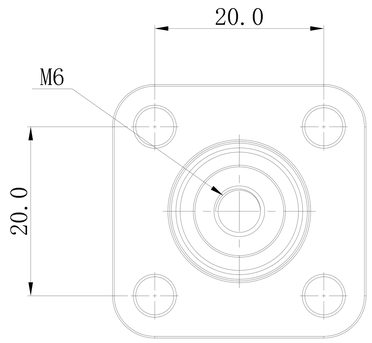

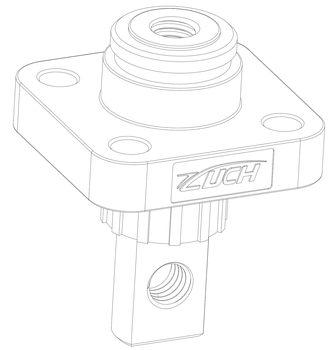

3D视图

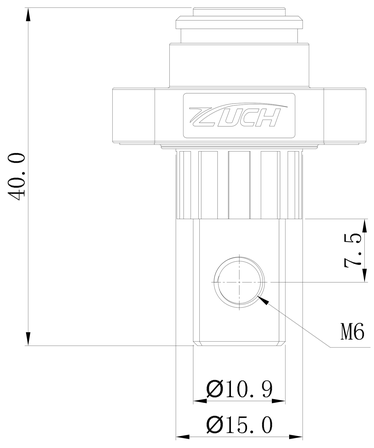

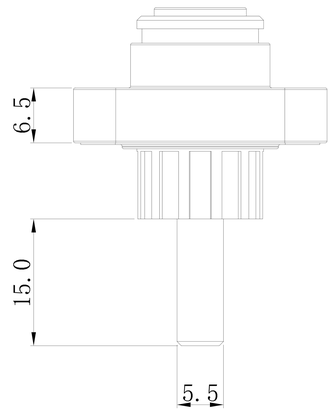

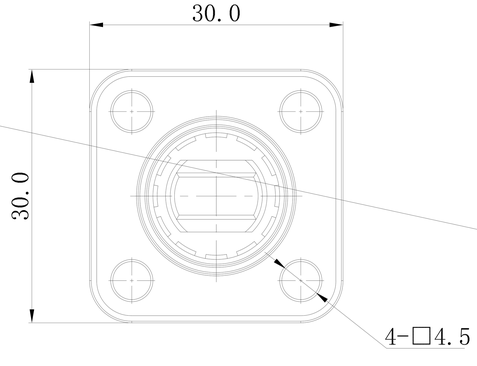

备注：
1. 外观表面无划痕、划伤、污渍、异物等缺陷.
2. 产品功能特性参考Table1
3. 产品符合ROHS要求
4. 产品使用吸塑盒+纸箱进行包装
5. 未注公差参照G/B14486-MT6级

TABLE:

电气特性		物理特性	
额定电流	120A	插拔寿命	/
额定电压	600V	防护等级	IP67B
接触电阻	0.5m Ω Max	震动等级	V1
绝缘电阻	2200MΩ（干燥）	工作温度	-40℃~125℃
耐电压	4000V DC	温升	45K Max
接线规格	/	防火等级	UL94-V0

未注尺寸公差按下表

尺寸 DIM	公差 TOL	尺寸 DIM	公差 TOL
0～3	±0.23	>14～18	±0.36
>3～6	±0.26	>18～24	±0.40
>6～10	±0.29	>24～30	±0.45
>10～14	±0.33	>30～40	±0.50

ZUCH CONNECTOR 浙江珠城科技股份有限公司
Zhejiang ZUCH Technology Co.,Ltd

文件编号 FILE NO	***	日期 DATE	产品名称 TITLE	120A接线柱总成		
设 计 DESIGN	尹伊君	2023/12/23	成品料号 PART NO	AN-CT120A-0001		版 次 REV 000
审 核 CHECK	黄秋雷	2023/12/23				
批 准 APPROVAL	肖高	2023/12/23	比例 SCALE 1:1	单位 UNIT mm		
客户图					页码 PAGE	3 OF 3

HSF

工程变更单号 ECN NO	变更说明 DESCRIPTION	版 次 REV	发行时间 DATE	确 认 ACCEPT	审 核 CHECK	批 准 APPROVAL
	初版发行	000	2023/12/23	尹伊君	黄秋雷	肖高
	新增规格	001	2024/04/12	尹伊君	黄秋雷	肖高

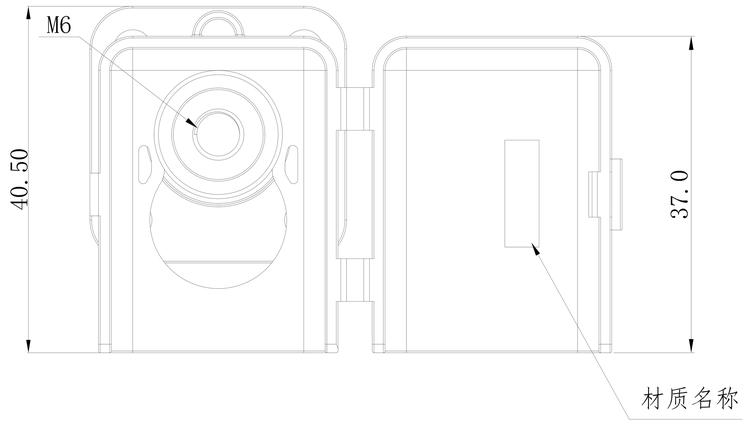

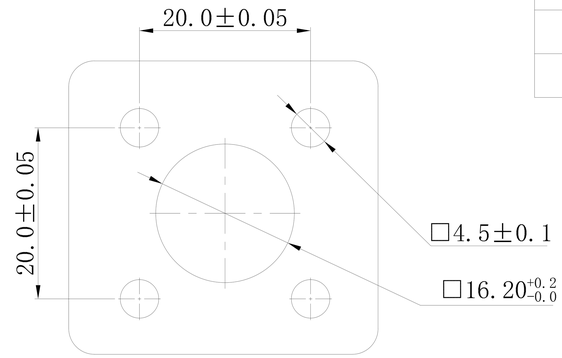

推荐安装面板

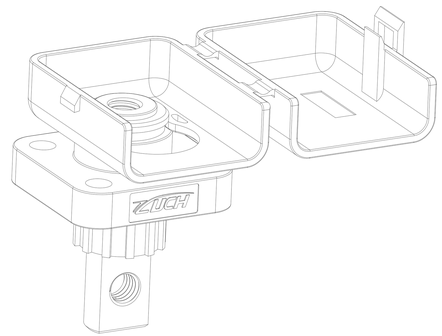

3D视图

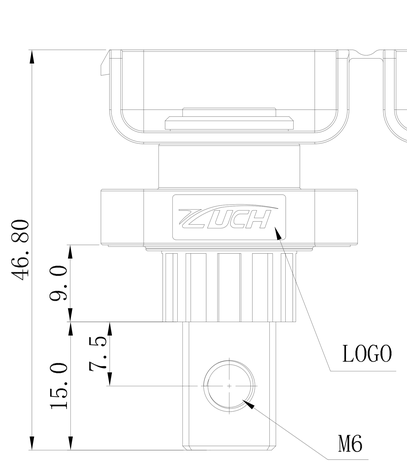

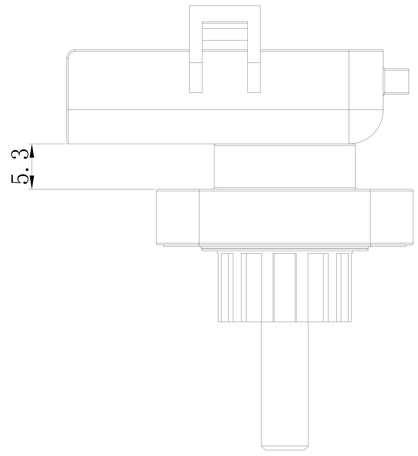

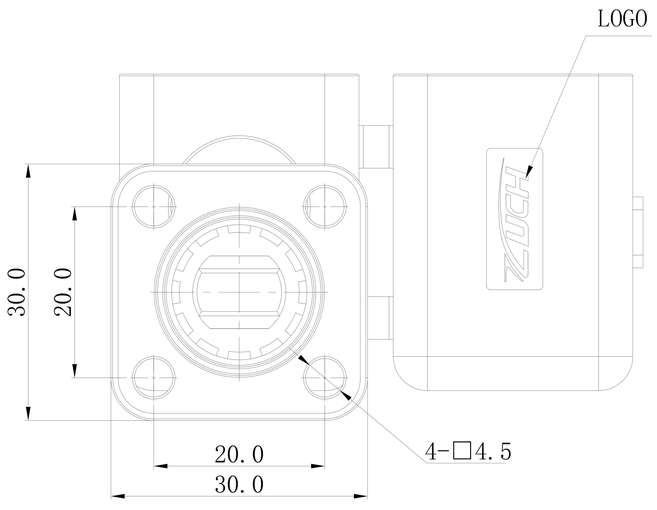

序号	产品型号	产品名称	颜色	备注
1	HR-CT120A-1	120A接线柱盖子	暗红	
2	HR-CT120A-2	120A接线柱盖子	黑	
3	AN-CT120A-0001	120A接线柱总成	暗红	
4	AN-CT120A-0002	120A接线柱总成	黑	

螺栓性能等级	螺纹规格	理论扭力(N·M)	建议安装力(N·M)
4.8级	M4	2.21	1.33
	M6	7.88	4.73
8.8级	M4	3.82	2.29
	M6	13.67	8.20

TABLE:

电气特性		物理特性	
额定电流	120A	插拔寿命	/
额定电压	600V	防护等级	IPX7
接触电阻	0.5m Ω Max	震动等级	V1
绝缘电阻	2200MΩ（干燥）	工作温度	-40℃~125℃
耐电压	4000V DC	温升	45K Max
接线规格	/	防火等级	UL94-V0

备注：
1. 外观表面无划痕、划伤、污渍、异物等缺陷.
2. 产品功能特性参考Table1
3. 产品符合ROHS要求
4. 产品使用吸塑盒+纸箱进行包装
5. 未注公差参照G/B14486-MT6级

未注尺寸公差按下表

尺寸 DIM	公差 TOL	尺寸 DIM	公差 TOL
0～3	±0.23	>14～18	±0.36
>3～6	±0.26	>18～24	±0.40
>6～10	±0.29	>24～30	±0.45
>10～14	±0.33	>30～40	±0.50

HSF

ZUCH CONNECTOR 浙江珠城科技股份有限公司
Zhejiang ZUCH Technology Co.,Ltd

文件编号 FILE NO	ZC-CUS-W-XNY-02028	日期 DATE	产品名称 TITLE	120A接线柱		
设 计 DESIGN	尹伊君	2023/12/23	成品料号 PART NO	详见附表		版 次 REV 001
审 核 CHECK	黄秋雷	2023/12/23				
批 准 APPROVAL	肖高	2023/12/23	比例 SCALE 1:1	单位 UNIT mm		
客户图					页码 PAGE	1 OF 3

工程变更单号 ECN NO	变更说明 DESCRIPTION	版 次 REV	发行时间 DATE	确 认 ACCEPT	审 核 CHECK	批 准 APPROVAL
	初版发行	A00	2023/12/23	尹伊君	黄秋雷	肖高
	新增规格	001	2024/04/12	尹伊君	黄秋雷	肖高

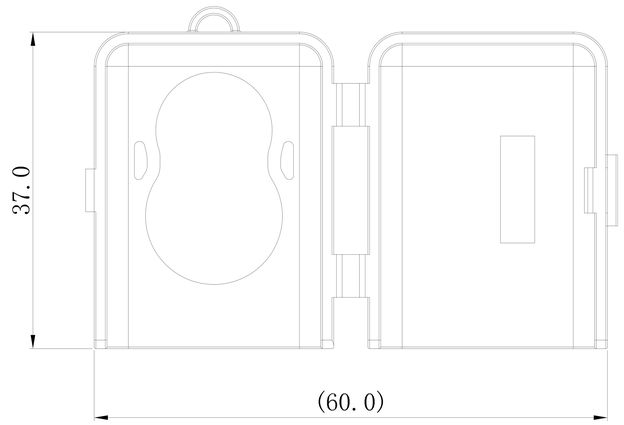

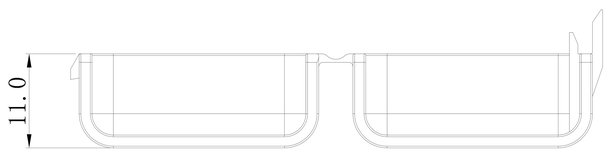

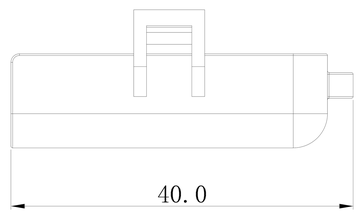

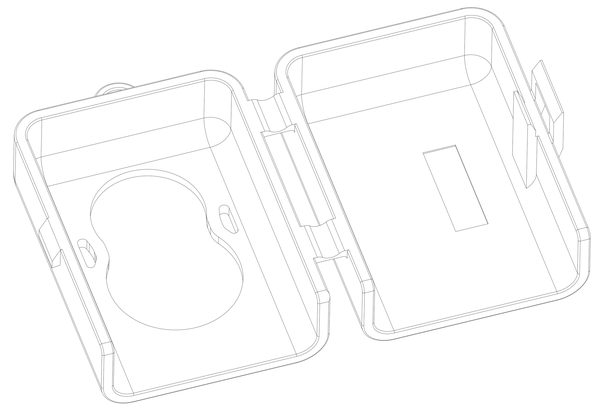

3D视图

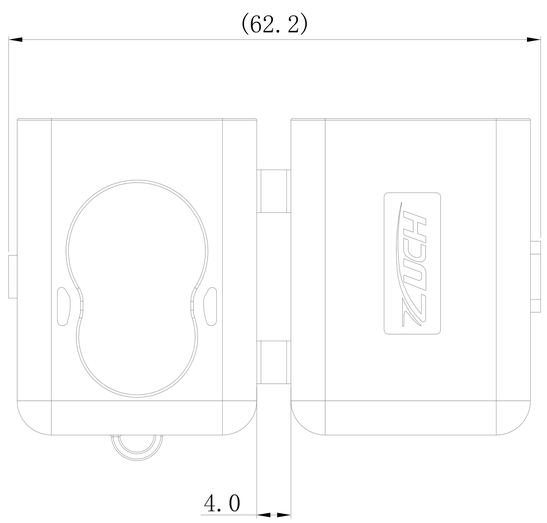

备注：
1. 外观表面无划痕、划伤、污渍、异物等缺陷.
2. 产品功能特性参考Table1
3. 产品符合ROHS要求
4. 产品使用吸塑盒+纸箱进行包装
5. 未注公差参照G/B14486-MT6级

序号	产品型号	产品名称	颜色	备注
1	HR-CT120A-1	120A接线柱盖子-暗红	暗红	
2	HR-CT120A-2	120A接线柱盖子-黑	黑	

未注尺寸公差按下表

尺寸 DIM	公差 TOL	尺寸 DIM	公差 TOL
0～3	±0.23	>14～18	±0.36
>3～6	±0.26	>18～24	±0.40
>6～10	±0.29	>24～30	±0.45
>10～14	±0.33	>30～40	±0.50

HSF

ZUCH CONNECTOR 浙江珠城科技股份有限公司
Zhejiang ZUCH Technology Co.,Ltd

文件编号 FILE NO	ZC-CUS-W-XNY-02028	日期 DATE	产品名称 TITLE	120A接线柱盖子		
设 计 DESIGN	尹伊君	2023/12/23	成品料号 PART NO	详见附表		版 次 REV 001
审 核 CHECK	黄秋雷	2023/12/23				
批 准 APPROVAL	肖高	2023/12/23	比例 SCALE	1:1	单位 UNIT	mm
客户图					页码 PAGE	2 OF 3

工程变更单号 ECN NO	变更说明 DESCRIPTION	版 次 REV	发行时间 DATE	确 认 ACCEPT	审 核 CHECK	批 准 APPROVAL
	初版发行	A00	2023/12/23	尹伊君	黄秋雷	肖高
	新增规格	001	2024/04/12	尹伊君	黄秋雷	肖高

序号	产品型号	产品名称	颜色	备注
1	AN-CT120A-0001	120A接线柱总成-暗红	暗红	
2	AN-CT120A-0002	120A接线柱总成-黑	黑	

螺栓性能等级	螺纹规格	理论扭力(N·M)	建议安装力(N·M)
4.8级	M4	2.21	1.33
	M6	7.88	4.73
8.8级	M4	3.82	2.29
	M6	13.67	8.20

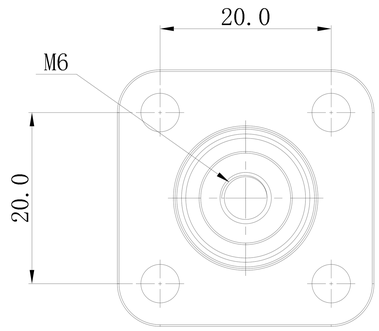

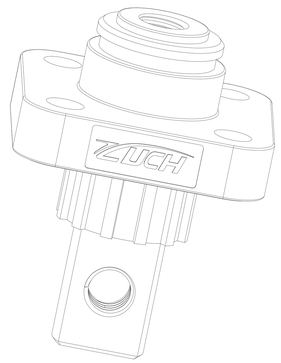

3D视图

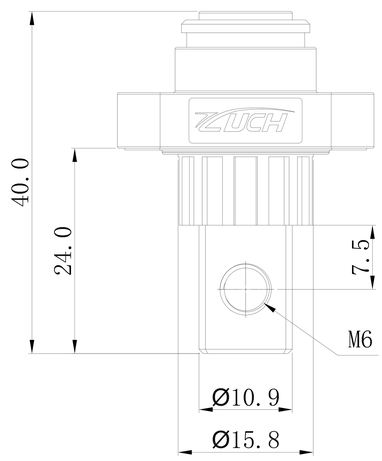

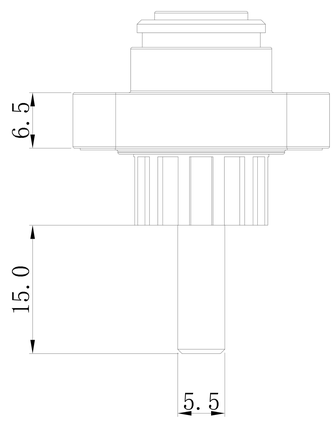

TABLE:

电气特性		物理特性	
额定电流	120A	插拔寿命	/
额定电压	600V	防护等级	IPX7
接触电阻	0.5m Ω Max	震动等级	V1
绝缘电阻	2200MΩ（干燥）	工作温度	-40℃~125℃
耐电压	4000V DC	温升	45K Max
接线规格	/	防火等级	UL94-V0

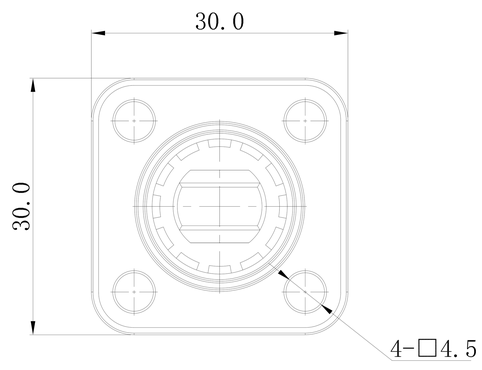

备注：
1. 外观表面无划痕、划伤、污渍、异物等缺陷.
2. 产品功能特性参考Table1
3. 产品符合ROHS要求
4. 产品使用吸塑盒+纸箱进行包装
5. 未注公差参照G/B14486-MT6级

未注尺寸公差按下表

尺寸 DIM	公差 TOL	尺寸 DIM	公差 TOL
0～3	±0.23	>14～18	±0.36
>3～6	±0.26	>18～24	±0.40
>6～10	±0.29	>24～30	±0.45
>10～14	±0.33	>30～40	±0.50

HSF

ZUCH CONNECTOR 浙江珠城科技股份有限公司
Zhejiang ZUCH Technology Co.,Ltd

文件编号 FILE NO	ZC-CUS-W-XNY-02028	日期 DATE	产品名称 TITLE	120A接线柱总成		
设 计 DESIGN	尹伊君	2023/12/23	成品料号 PART NO	详见附表		版 次 REV 001
审 核 CHECK	黄秋雷	2023/12/23				
批 准 APPROVAL	肖高	2023/12/23	比例 SCALE 1:1	单位 UNIT mm		
客户图					页码 PAGE	3 OF 3