工程变更单号 ECN NO	变更说明 DESCRIPTION	版 次 REV	发行时间 DATE	确 认 ACCEPT	审 核 CHECK	批 准 APPROVAL
	初版发行	000	2024/04/01	尹伊君	黄秋雷	肖高

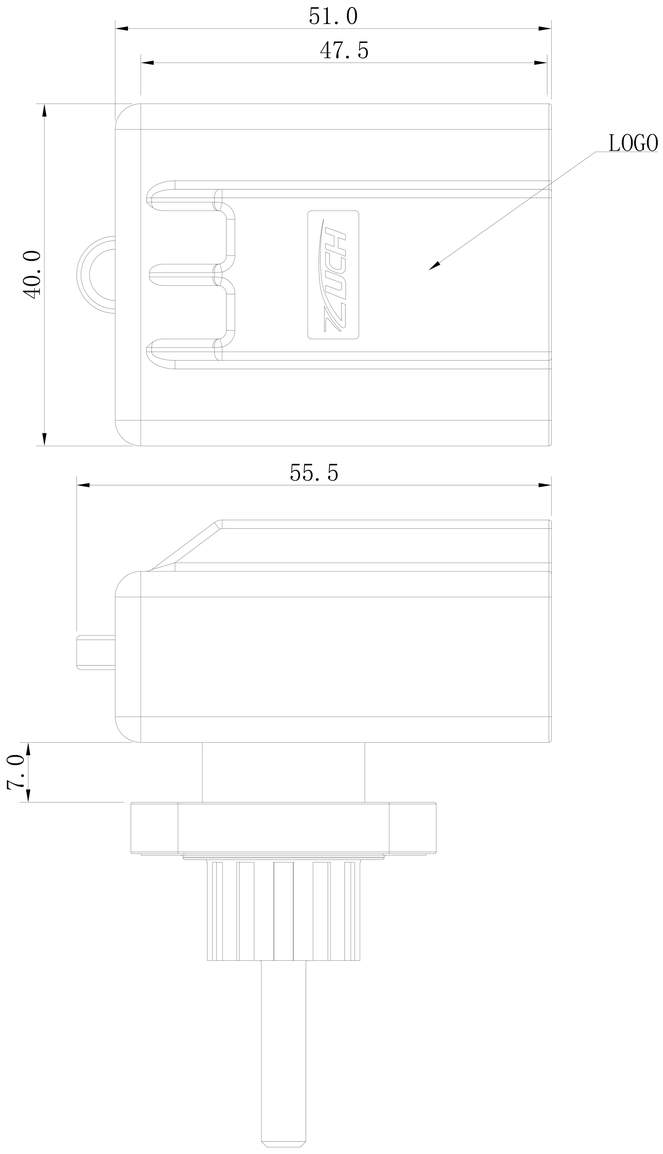

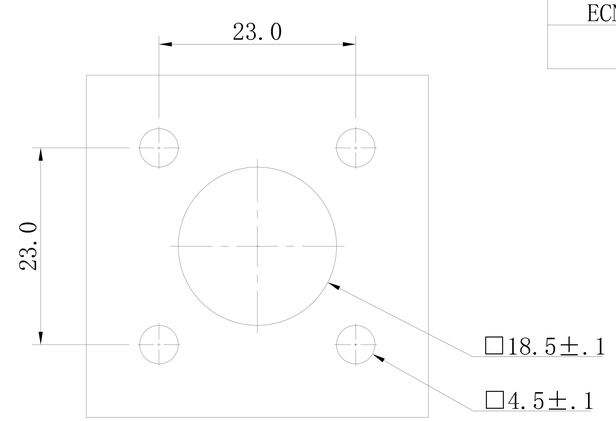

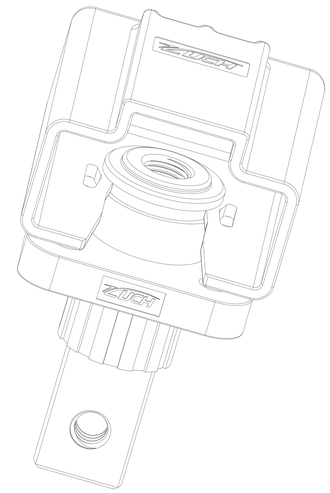

3D视图

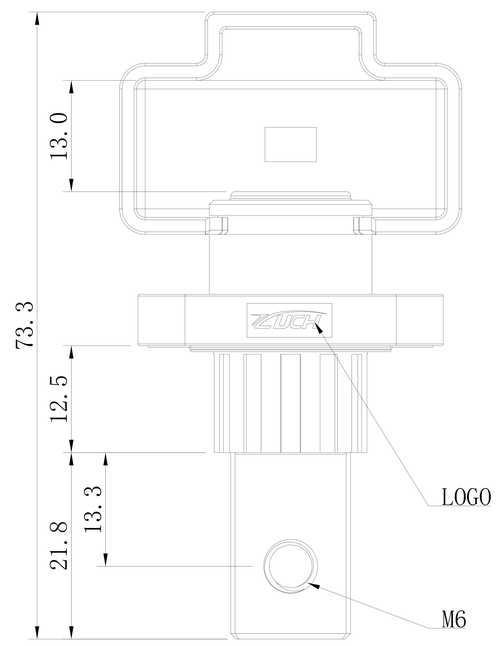

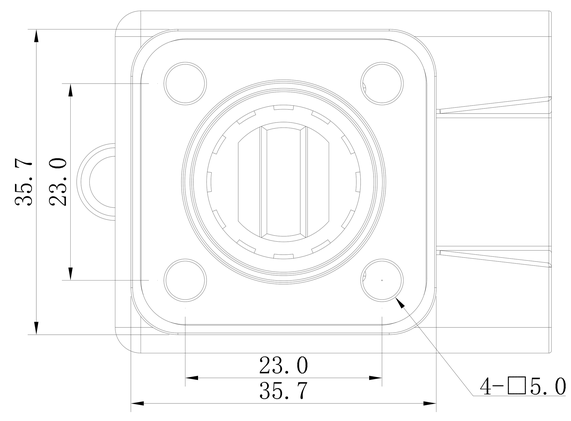

备注:
1. 外观表面无划痕、划伤、污渍、异物等缺陷.
2. 产品功能特性参考Table1
3. 产品符合ROHS要求
4. 产品使用吸塑盒+纸箱进行包装
5. 未注公差参照G/B14486-MT6级

电气特性		物理特性	
额定电流	200A	插拔寿命	/
额定电压	1500V	防护等级	IPX7
接触电阻	0.5m Ω Max	震动等级	V1
绝缘电阻	2200MΩ（干燥）	工作温度	-40℃~125℃
耐电压	4000V AC	温升	45K Max
接线规格	/	防火等级	UL94-V0

未注尺寸公差按下表

尺寸 DIM	公差 TOL	尺寸 DIM	公差 TOL
0～3	±0.23	>14～18	±0.36
>3～6	±0.26	>18～24	±0.40
>6～10	±0.29	>24～30	±0.45
>10～14	±0.33	>30～40	±0.50

HSF

ZUCH CONNECTOR 浙江珠城科技股份有限公司
Zhejiang ZUCH Technology Co.,Ltd

文件编号 FILE NO	ZC-CUS-W-XNY-020023	日期 DATE	产品名称 TITLE	200A接线柱		
设 计 DESIGN	尹伊君	2024/03/23	成品料号 PART NO	-		版 次 REV 000
审 核 CHECK	黄秋雷	2024/03/23				
批 准 APPROVAL	肖高	2024/03/23	比例 SCALE 1:1	单位 UNIT mm		
客户图					页码 PAGE	1 OF 3

工程变更单号 ECN NO	变更说明 DESCRIPTION	版 次 REV	发行时间 DATE	确 认 ACCEPT	审 核 CHECK	批 准 APPROVAL
	初版发行	000	2024/04/01	尹伊君	黄秋雷	肖高

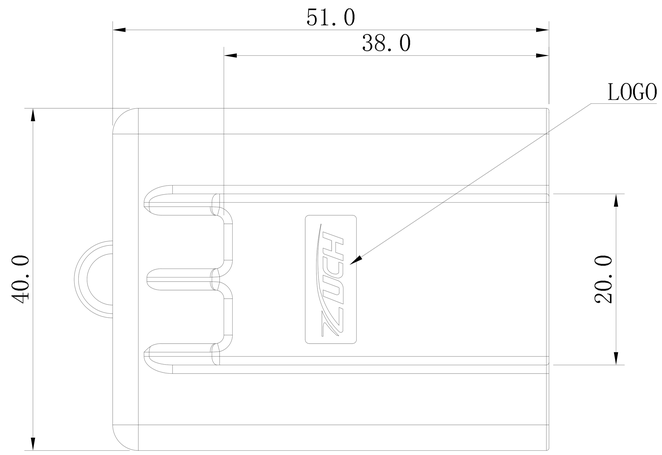

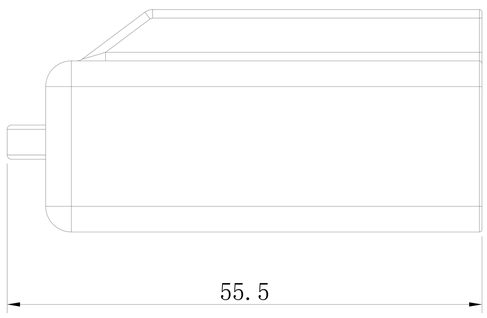

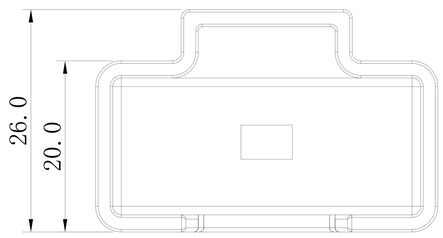

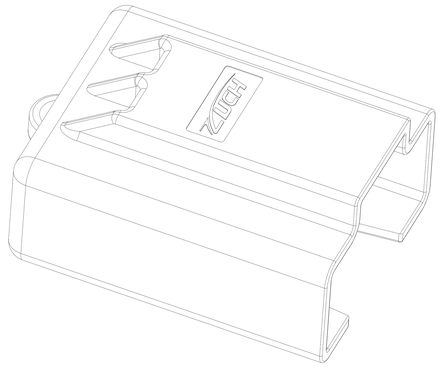

3D视图

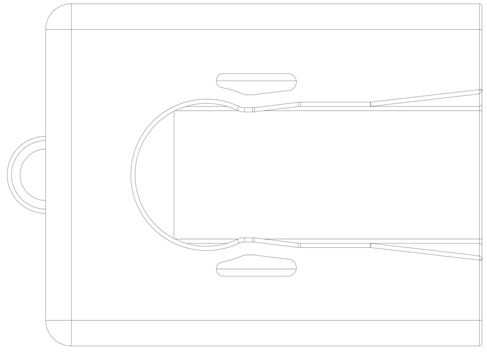

备注：
1. 外观表面无划痕、划伤、污渍、异物等缺陷.
2. 产品功能特性参考Table1
3. 产品符合ROHS要求
4. 产品使用吸塑盒+纸箱进行包装
5. 未注公差参照G/B14486-MT6级

HSF

序号	产品型号	颜色	备注
1	AN-CT200A-0001	暗红色	
2	AN-CT200A-0003	黑色	

未注尺寸公差按下表

尺寸 DIM	公差 TOL	尺寸 DIM	公差 TOL
0～3	±0.23	>14～18	±0.36
>3～6	±0.26	>18～24	±0.40
>6～10	±0.29	>24～30	±0.45
>10～14	±0.33	>30～40	±0.50

ZUCH CONNECTOR 浙江珠城科技股份有限公司
Zhejiang ZUCH Technology Co.,Ltd

文件编号 FILE NO	ZC-CUS-W-XNY-020023	日期 DATE	产品名称 TITLE	200A接线柱盖子		
设 计 DESIGN	尹伊君	2024/03/23	成品料号 PART NO	见附表		版 次 REV 000
审 核 CHECK	黄秋雷	2024/03/23				
批 准 APPROVAL	肖高	2024/03/23	比例 SCALE	1:1	单位 UNIT	mm
客户图					页码 PAGE	2 OF 3

工程变更单号 ECN NO	变更说明 DESCRIPTION	版 次 REV	发行时间 DATE	确 认 ACCEPT	审 核 CHECK	批 准 APPROVAL
	初版发行	000	2024/04/01	尹伊君	黄秋雷	肖高

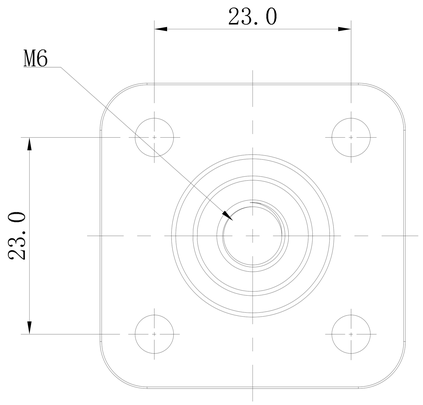

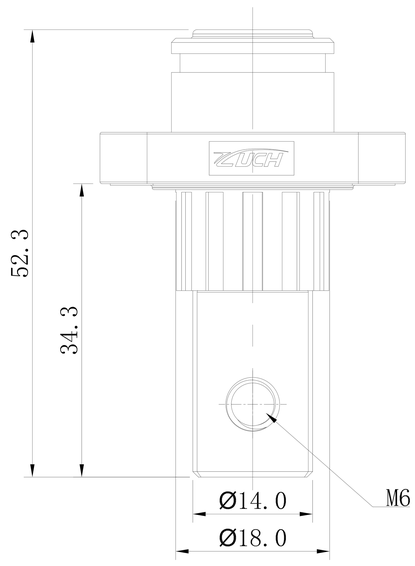

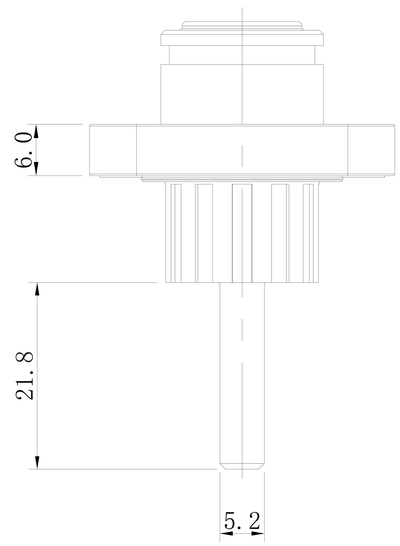

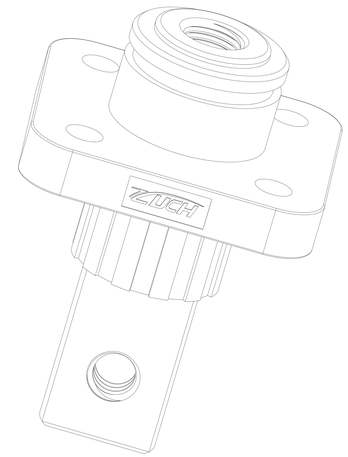

3D视图

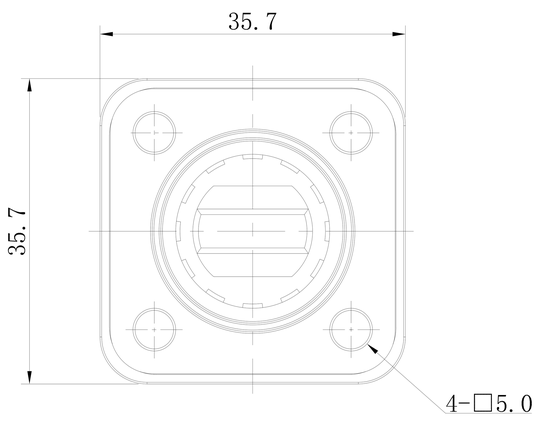

备注：
1. 外观表面无划痕、划伤、污渍、异物等缺陷.
2. 产品功能特性参考Table1
3. 产品符合ROHS要求
4. 产品使用吸塑盒+纸箱进行包装
5. 未注公差参照G/B14486-MT6级

序号	产品型号	颜色	备注
1	AN-CT200A-0002	暗红色	
2	AN-CT200A-0004	黑色	

电气特性		物理特性	
额定电流	200A	插拔寿命	/
额定电压	1500V	防护等级	IPX7
接触电阻	0.5m Ω Max	震动等级	V1
绝缘电阻	2200MΩ（干燥）	工作温度	-40℃~125℃
耐电压	4000V AC	温升	45K Max
接线规格	/	防火等级	UL94-V0

未注尺寸公差按下表

尺寸 DIM	公差 TOL	尺寸 DIM	公差 TOL
0～3	±0.23	>14～18	±0.36
>3～6	±0.26	>18～24	±0.40
>6～10	±0.29	>24～30	±0.45
>10～14	±0.33	>30～40	±0.50

ZUCH CONNECTOR 浙江珠城科技股份有限公司
Zhejiang ZUCH Technology Co.,Ltd

文件编号 FILE NO	ZC-CUS-W-XNY-02023	日期 DATE	产品名称 TITLE	200A接线柱总成		
设 计 DESIGN	尹伊君	2024/03/23	成品料号 PART NO	见附表		版 次 REV 000
审 核 CHECK	黄秋雷	2024/03/23				
批 准 APPROVAL	肖高	2024/03/23	比例 SCALE 1:1	单位 UNIT mm		
客户图					页码 PAGE	3 OF 3

HSF