工程变更单号 ECN NO	变更说明 DESCRIPTION	版 次 REV	发行时间 DATE	确 认 ACCEPT	审 核 CHECK	批 准 APPROVAL
	初版发行	A00	2024.03.01	刘方园	覃丽	王春生
	删除多余图框角标	A01	2024.04.08	刘方园	覃丽	王春生
ZC202409301	规格型号笔误修正	A02	2024.09.10	刘方园	覃丽	王春生

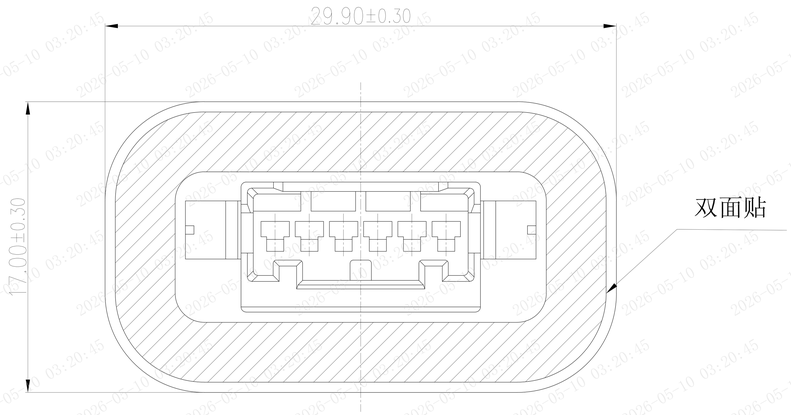

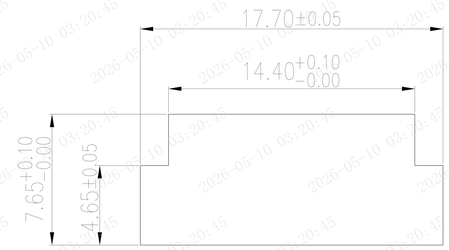

开孔尺寸
厚度:1.0-2.5

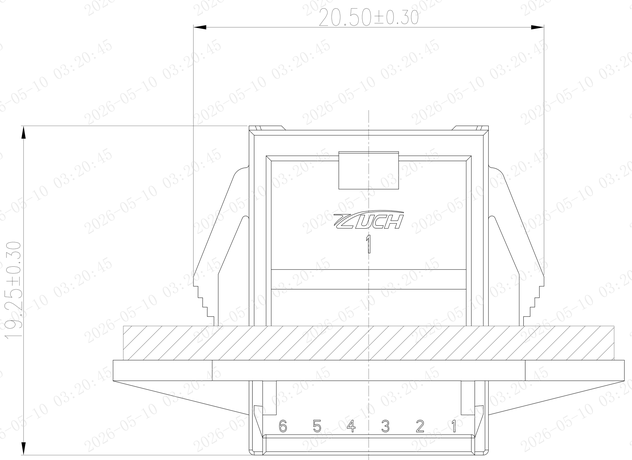

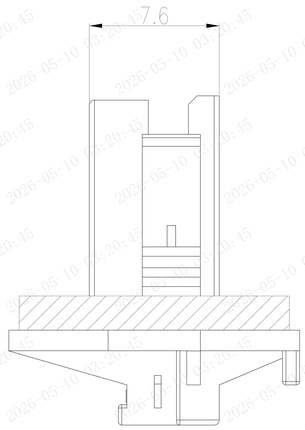

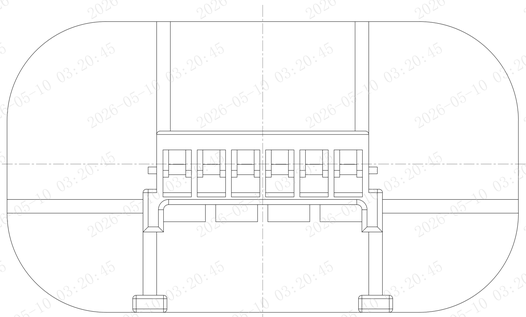

技术要求:
Technical Requirement:

材料 Material	塑料件 Plastic part	PA66 ,UL94V-0
电气特性 Electrical Characteristics	额定电压 Rated Voltage	250V
	额定电流 Rated Current	3A MAX
	绝缘电阻 Insulation Resistance	≥1000MΩ
	耐电压 Withstand Voltage	800V AC/1 minute
适配塑件 Matched Housing	HP2001J-6Y	
适配端子 Matched Terminal	TR2001J-*	
适配锁片 Matched Retainer	HC2001J-6S	
包装数量 Packing QTY.	1K/Bag	

A01

产品名称 Title	规格型号 Part No.	材质 Material	颜色 Colour
PNIRR-06V环形贴胶组件	HR2001A-6Y/1001	PA66 UL94V-0	白色 White
PNIRR-06V环形贴胶组件	HR2001A-6Y/0101	PA66 GWT	本色 Natural

未注尺寸公差按下表

尺寸 DIM	公差 TOL	尺寸 DIM	公差 TOL
X.	±0.30	X.	±2°
.X	±0.20	.X	±1°
.XX	±0.15		
.XXX	±0.10		

ZUCH CONNECTOR 浙江珠城科技股份有限公司
Zhejiang ZUCH Technology Co.,Ltd

文件编号 FILE NO	CUS-AY-02007	日 期 DATE	产品名称 TITLE	PNIRR-06V环形贴胶组件			
设 计 DESIGN	刘方园	2024.03.01	规格型号 PART NO.	见上表			版 次 REV
审 核 CHECK	覃丽	2024.03.01					A02
批 准 APPROVAL	王春生	2024.03.01	比例 SCALE	2:1	单位 UNIT	mm	
客户图						页码 PAGE	1 OF 1

HSF