工程变更单号 ECN NO	变更说明 DESCRIPTION	版 次 REV	发行时间 DATE	确 认 ACCEPT	审 核 CHECK	批 准 APPROVAL
	新增1101料号	B01	2024.07.11	戴晓宇	朱宗安	王春生
	新增0701料号	B02	2024.10.14	戴晓宇	朱宗安	王春生
ZC202411087	新增2001料号	B03	2024.11.21	陈建武	朱宗安	王春生

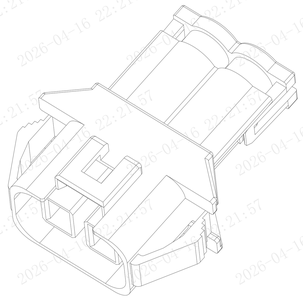

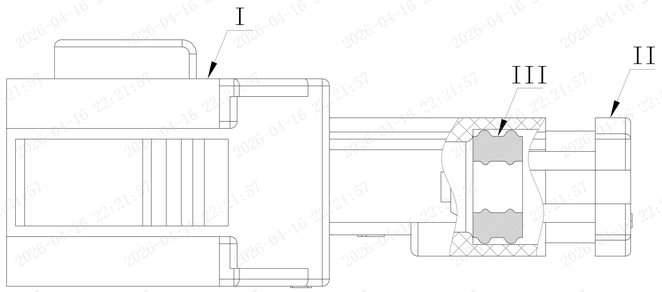

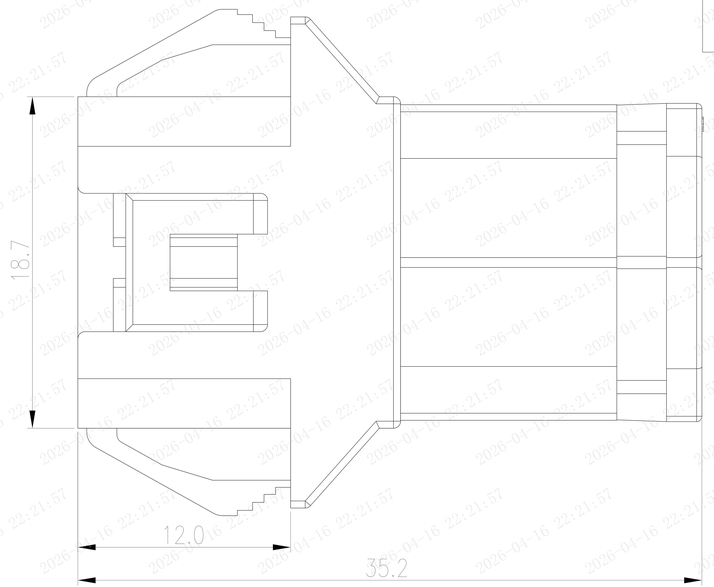

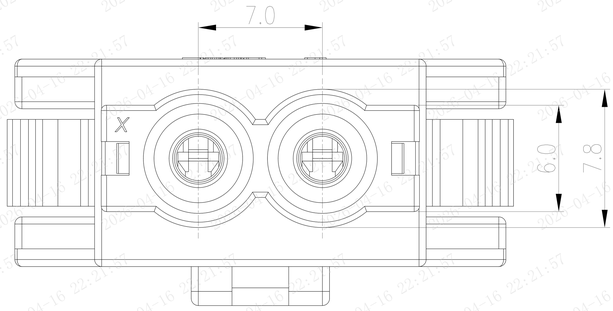

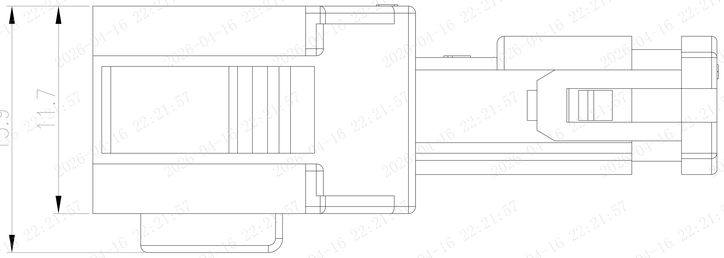

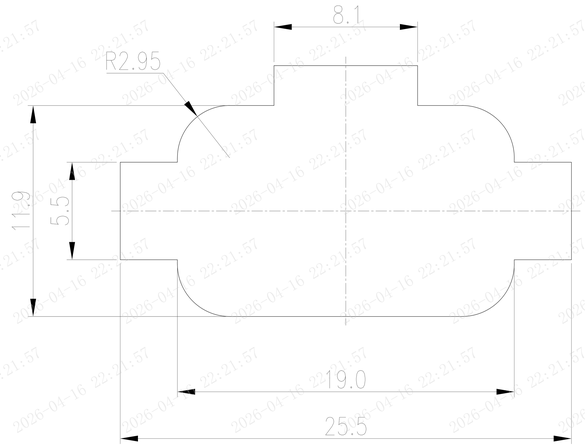

安装面板尺寸

适配板厚1.2mm/2.0mm/2.5mm

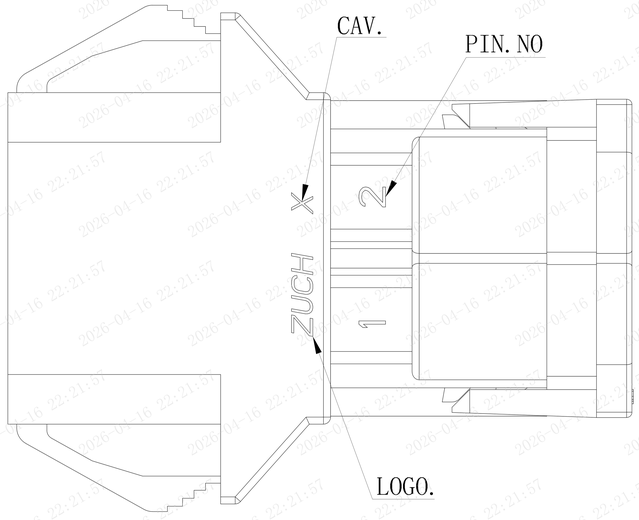

技术要求:

材料 Material	1	塑料件 Plastic part	PA66 GWT
	2	其他 Others	硅胶 Silica Gel
电气特性 Electrical Characteristics	额定电压 Rated Voltage		300V
	额定电流 Rated Current		7A Max
	工作温度 Working Temperature		-40~105℃
适配孔座 Matched Housing	AP7001A-2Y		
适配端子 Matched Terminal	TR3970J-3		
包装数量 Packing QTY.	200 PCS/bag		

序号 Number	部件名称 Part Name	用量 Amount	材质 Material	颜色 COLOUR	备注 Notes
III	密封堵	2PCS	硅胶Silica gel	红色 Red	/
II	锁片	1PCS	PA66 GWT	黑色 Black	UL94 V-0
				本色 Natural	
I	塑体	1PCS	PA66 GWT	B03 荧光黄 ShiningYellow	UL94 V-0
				黄色 Yellow	
				橙色 Orange	
				绿色 Green	
				蓝色 Blue	
				黑色 Black	
				红色 Red	
				本色 Natural	

HSF

未注尺寸公差按下表

尺寸 DIM	公差 TOL	尺寸 DIM	公差 TOL
X.	±0.5	X.	±5°
.X	±0.4	.X	±3°
.XX	±0.3		
.XXX	±0.1		

ZUCH CONNECTOR 浙江珠城科技股份有限公司 Zhejiang ZUCH Technology Co.,Ltd

文件编号 FILE NO	CUS-AY-00502	日 期 DATE	产品名称 TITLE	MWP-2R		
设 计 DESIGN			规格型号 PART NO.	见表一		版 次 REV
审 核 CHECK						B03
批 准 APPROVAL			比例 SCALE	2:1	单位 UNIT	mm
客户图					页码 PAGE	1 OF 2

2026-04-16 22:21:57

工程变更单号 ECN NO	变更说明 DESCRIPTION	版 次 REV	发行时间 DATE	确 认 ACCEPT	审 核 CHECK	批 准 APPROVAL
	新增1101料号	B01	2024.07.11	戴晓宇	朱宗安	王春生
	新增0701料号	B02	2024.10.14	戴晓宇	朱宗安	王春生
ZC202411087	新增2001料号	B03	2024.11.21	陈建武	朱宗安	王春生

表一 Table 1

B03

规格型号 Part No.	制造码 Produce No.	颜色 color	备注 Notes
AR7001A-2Y/0102	AR7001A-2Y/0102	本色 Natural	配黑色锁片
AR7001A-2Y/2001	AR7001A-2Y/2001	荧光黄 Shining Yellow	配本色锁片
AR7001A-2Y/0701	AR7001A-2Y/0701	黄色 Yellow	
AR7001A-2Y/1101	AR7001A-2Y/1101	橙色 Orange	
AR7001A-2Y/1201	AR7001A-2Y/1201	绿色 Green	
AR7001A-2Y/0801	AR7001A-2Y/0801	蓝色 Blue	
AR7001A-2Y/0601	AR7001A-2Y/0601	黑色 Black	
AR7001A-2Y/0201	AR7001A-2Y/0201	红色 Red	
AR7001A-2Y/0101	AR7001A-2Y/0101	本色 Natural	

HSF

未注尺寸公差按下表

尺寸 DIM	公 差 TOL	尺寸 DIM	公 差 TOL
X.	±0.5	X.	±5°
.X	±0.4	.X	±3°
.XX	±0.3		
.XXX	±0.1		

ZUCH CONNECTOR 浙江珠城科技股份有限公司
Zhejiang ZUCH Technology Co.,Ltd

文件编号 FILE NO	CUS-AY-00502	日 期 DATE	产品名称 TITLE	MWP-2R		
设 计 DESIGN			规格型号 PART NO.	见表一		版 次 REV
审 核 CHECK						B03
批 准 APPROVAL			比例 SCALE	2:1	单位 UNIT	mm
客户图					页码 PAGE	2 OF 2