工程变更单号 ECN NO	变更说明 DESCRIPTION	版 次 REV	发行时间 DATE	确 认 ACCEPT	审 核 CHECK	批 准 APPROVAL
	图面整理	A02	2021.08.08	黄宇	王春生	陆明超
	增加对应孔径	A03	2021.12.27	朱宗安	王春生	陆明超
	新增编码	A04	2025.04.15	朱宗安	王春生	陆明超

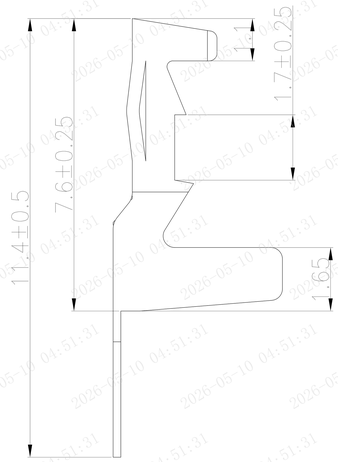

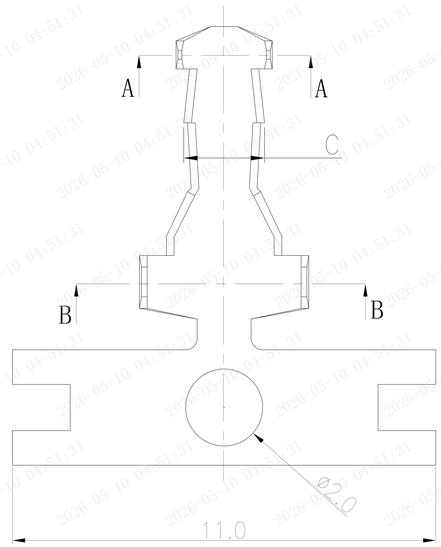

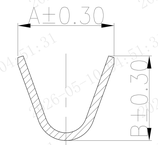

SEC A-A

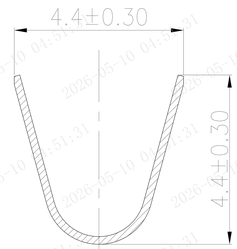

SEC B-B

技术要求：
Technical Requirement：

材质 Material	黄铜 磷铜 Brass phosphorous bronze
材料厚度 Material thickness	T=0.20±0.02
包装数量 Packing Qty	3.5K/reel
适用PCB Apply to PCB	T=1.6 孔径见表一 The aperture is shown in Table 1

使用示意图 Use schematics

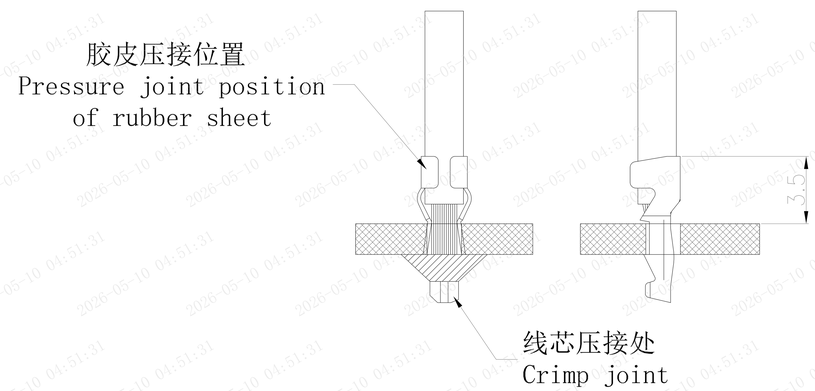

表一(Table 1)

SIN-I	TPC18026J-3 (A04)	TPC18026C-13	2.5	2.2	2.05	亮锡 Bright Tin	AWG22#-18#	黄铜 Brass	$\varnothing 1.8^{+0.1}_{-0}$
		TPC18026B-13	2.5	2.2	2.1				
		TPC18026J-13	2.5	2.2				磷铜 phosphorous bronze	
SIN-I高脚	TPC18026J-3(C)	TPC18026A-13	2.8	2.8			AWG18-16#	黄铜 Brass	$\varnothing 2.1^{+0.1}_{-0}$
产品名称 (Title)	规格型号 (Part No.)	制造码 (Produce No.)	A	B	C	表面处理 (Surface)	压接范围 (Wire Range)	材质 Material	孔径(mm) Aperture

未注尺寸公差按下表

尺寸 DIM	公 差 TOL	尺寸 DIM	公 差 TOL
X.	±0.30	X.	±2°
.X	±0.20	.X	±1°
.XX	±0.15		
.XXX	±0.10		

HSF

ZUCH CONNECTOR 浙江珠城科技股份有限公司
Zhejiang ZUCH Technology Co.,Ltd

文件编号 FILE NO	CUS-T-00363	日 期 DATE	产品名称 TITLE	SIN-I			
设 计 DESIGN	朱宗安	2016/10/10	规格型号 PART NO.	TPC18026*-**			版 次 REV A04
审 核 CHECK	***	****.**.**					
批 准 APPROVAL	***	****.**.**	比例 SCALE	4.5:1	单位 UNIT	mm	
客户图						页码 PAGE	1 OF 1