工程变更单号 ECN NO	变更说明 DESCRIPTION	版 次 REV	发行时间 DATE	确 认 ACCEPT	审 核 CHECK	批 准 APPROVAL
	初版发行	A00	2022.11.22	王佩双	鱼栋冬	王春生
	新增规格	A01	2024.01.18	王佩双	高迪	王春生
	新增规格	A02	2025.10.15	王佩双	高迪	王春生

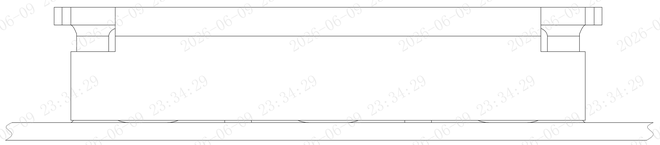

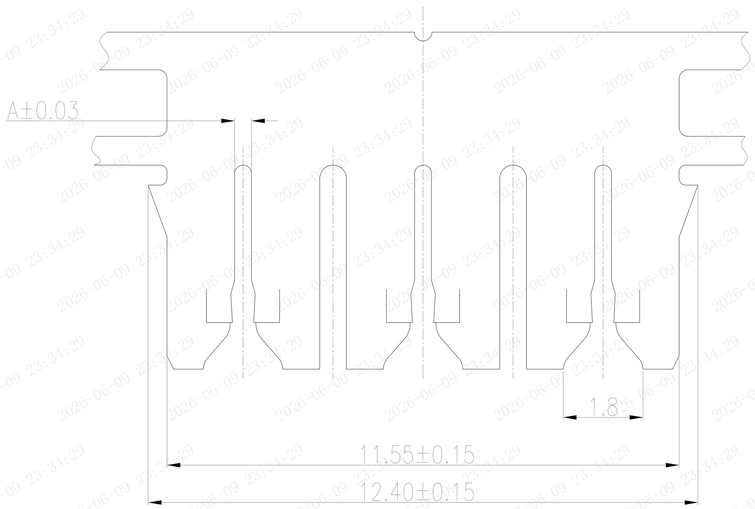

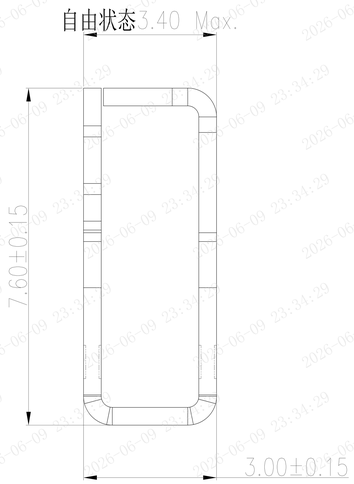

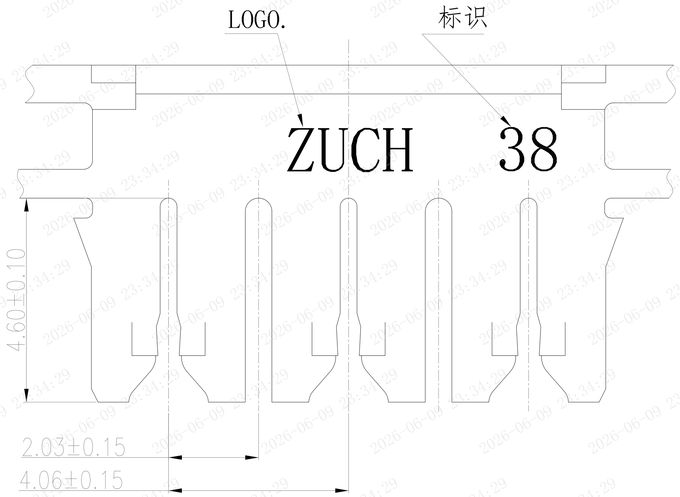

技术要求:
Technical Requirement:

材料 Material	黄铜 Brass
材料厚度 Material Thickness	T=0.4±0.02mm
包装数量 Packing Qty	4K/盘
表面处理 Surface	雾锡 Matte tin

表一 Table 1

A02	TP18798H-2/0.63	TP18798H-12/103	0.63	63	Φ0.91-Φ1.15	Φ0.95-Φ1.15
	TP18798H-2/0.38	TP18798H-12/101	0.38	38	Φ0.64-Φ0.81	Φ0.72-Φ0.91
	TP18798H-2/0.28	TP18798H-12/102	0.28	28	Φ0.36-Φ0.57	Φ0.51-Φ0.64
	规格型号 Part No.	制造码 Produce No.	DIM"A"	标识	铜线 Copper	铝线 Aluminum

未注尺寸公差按下表

尺寸 DIM	公差 TOL	尺寸 DIM	公差 TOL
X.	±0.30	X.	±2°
.X	±0.20	.X	±1°
.XX	±0.10		
.XXX	±0.05		

HSF

ZUCH CONNECTOR 浙江珠城科技股份有限公司
Zhejiang ZUCH Technology Co.,Ltd

文件编号 FILE NO	CUS-T-02030	日 期 DATE	产品名称 TITLE	3PIN刺破IDC端子			
设 计 DESIGN	王佩双	2025.10.15	规格型号 PART NO.	见表一			版 次 REV
审 核 CHECK	高迪	2025.10.15					A02
批 准 APPROVAL	王春生	2025.10.15	比例 SCALE	1:5	单位 UNIT	mm	
客户图						页码 PAGE	1 OF 1