工程变更单号 ECN NO	变更说明 DESCRIPTION	版 次 REV	发行时间 DATE	确 认 ACCEPT	审 核 CHECK	批 准 APPROVAL
/	初版发行 First issue	00	2025.09.29	陈建武	黄秋雷	王春生

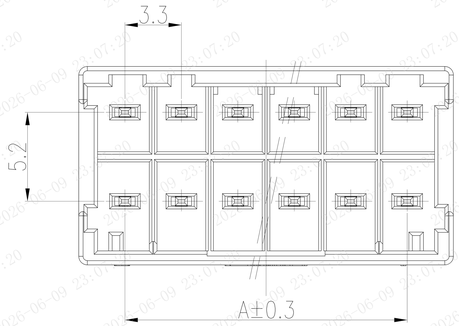

这个图纸是

临时图纸

产品是没有经过确认验证的

可以联系产品工程师了解具体信息

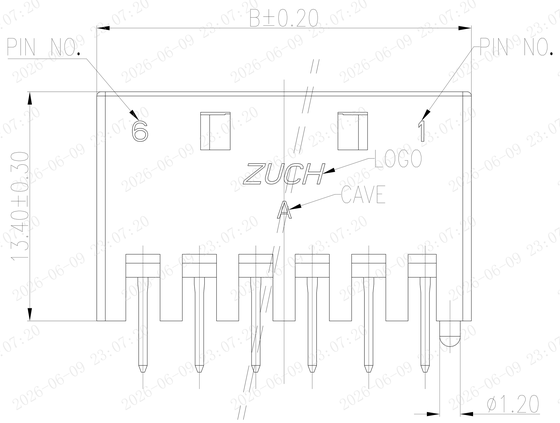

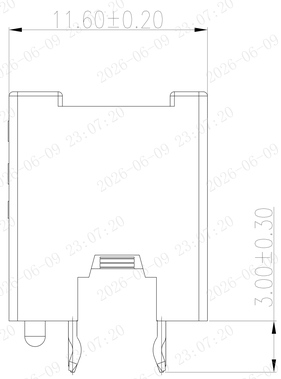

技术要求:

Technical Requirement:

材料 Material	1	塑料件 Plastic part	PA66,UL94V-0 GWT
	2	插针 Pin	黄铜，镀锡 Brass,Tin-Plated
电气特性 Electrical Characteristics	额定电压 Rated Voltage		250V
	额定电流 Rated Current		3.5A（20AWG）
	绝缘电阻 Insulation Resistance		≥1000MΩ
	耐电压 Withstand Voltage		1500V AC/minute
适用环境 Applicable ambient	工作温度 Operating temperature		-30～+105℃

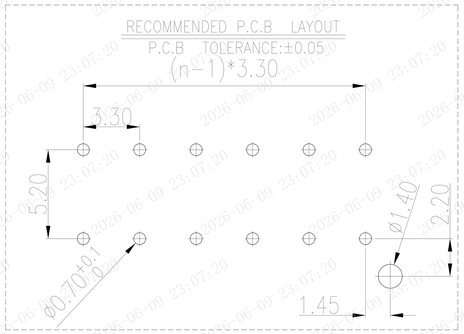

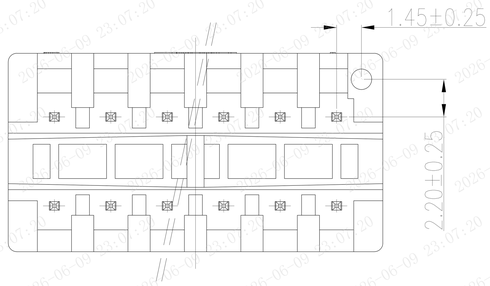

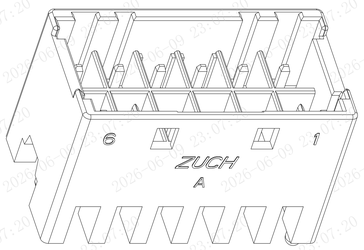

HSF

未注尺寸公差按下表

尺寸 DIM	公 差 TOL	尺寸 DIM	公 差 TOL
.X.	±0.30	X.	±2°
.X	±0.20	.X	±1°
.XX	±0.15		
.XXX	±0.10		

ZUCH CONNECTOR

浙江珠城科技股份有限公司

Zhejiang ZUCH Technology Co.,Ltd

文件编号 FILE NO	CUS-W-02131	日 期 DATE	产品名称 TITLE	XP系列针座		
设 计 DESIGN	陈建武	2025.09.29	规格型号 PART NO.	见列表 See table 1		版 次 REV
审 核 CHECK	黄秋雷	2025.09.29				00
批 准 APPROVAL	王春生	2025.09.29	比例 SCALE	2:1	单位 UNIT	mm
客户图					页码 PAGE	1 OF 2

工程变更单号 ECN NO	变更说明 DESCRIPTION	版 次 REV	发行时间 DATE	确 认 ACCEPT	审 核 CHECK	批 准 APPROVAL
/	初版发行 First issue	00	2025.09.29	陈建武	黄秋雷	王春生

表一

产品名称 Title	规格型号 Part No.	制造编码 Produce No.	材质 Material	颜色 Colour	尺寸A	尺寸B	键位
XP-2×2A	HW3301A-D-2×2A	HW3301A-D-2×2AA/0101	PA66 GWT	本色 Natural	3.30	9.10	A
XP-2×2A	HW3301A-D-2×2A	HW3301A-D-2×2BA/0201	PA66 GWT	红色 Red	3.30	9.10	B
XP-2×2A	HW3301A-D-2×2A	HW3301A-D-2×2CA/0801	PA66 GWT	蓝色 Blue	3.30	9.10	C
XP-2×2A	HW3301A-D-2×2A	HW3301A-D-2×2DA/1501	PA66 GWT	棕色 Brown	3.30	9.10	D
XP-2×4A	HW3301A-D-2×4A	HW3301A-D-2×4AA/0101	PA66 GWT	本色 Natural	9.90	15.30	A
XP-2×4A	HW3301A-D-2×4A	HW3301A-D-2×4BA/0201	PA66 GWT	红色 Red	9.90	15.30	B
XP-2×4A	HW3301A-D-2×4A	HW3301A-D-2×4CA/0801	PA66 GWT	蓝色 Blue	9.90	15.30	C
XP-2×4A	HW3301A-D-2×4A	HW3301A-D-2×4DA/1501	PA66 GWT	棕色 Brown	9.90	15.30	D
XP-2×6A	HW3301A-D-2×6A	HW3301A-D-2×6AA/0101	PA66 GWT	本色 Natural	16.50	21.90	A
XP-2×6A	HW3301A-D-2×6A	HW3301A-D-2×6BA/0201	PA66 GWT	红色 Red	16.50	21.90	B
XP-2×6A	HW3301A-D-2×6A	HW3301A-D-2×6CA/0801	PA66 GWT	蓝色 Blue	16.50	21.90	C
XP-2×6A	HW3301A-D-2×6A	HW3301A-D-2×6DA/1501	PA66 GWT	棕色 Brown	16.50	21.90	D

HSF

未注尺寸公差按下表

尺寸 DIM	公 差 TOL	尺寸 DIM	公 差 TOL
X.	±0.30	X.	±2°
.X	±0.20	.X	±1°
.XX	±0.15		
.XXX	±0.10		

ZUCH CONNECTOR

浙江珠城科技股份有限公司
Zhejiang ZUCH Technology Co.,Ltd

文件编号 FILE NO	CUS-W-02131	日 期 DATE	产品名称 TITLE	XP系列针座		
设 计 DESIGN	陈建武	2025.09.29	规格型号 PART NO.	见列表 See table 1		版 次 REV
审 核 CHECK	黄秋雷	2025.09.29				00
批 准 APPROVAL	王春生	2025.09.29	比例 SCALE	2:1	单位 UNIT	mm
客户图					页码 PAGE	2 OF 2