工程变更单号 ECN NO	变更说明 DESCRIPTION	版 次 REV	发行时间 DATE	确 认 ACCEPT	审 核 CHECK	批 准 APPROVAL
/	初版发放 First release	A00	2025.12.20	蓝心怡	覃丽	王春生

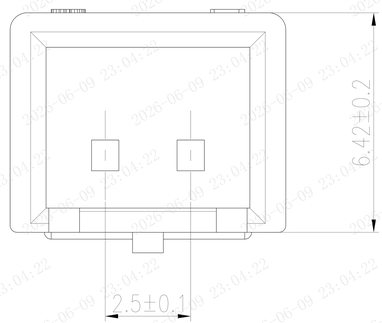

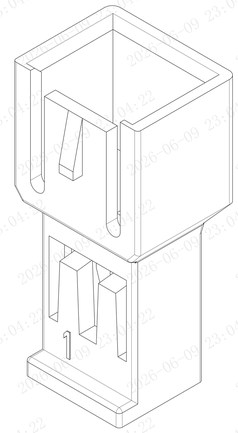

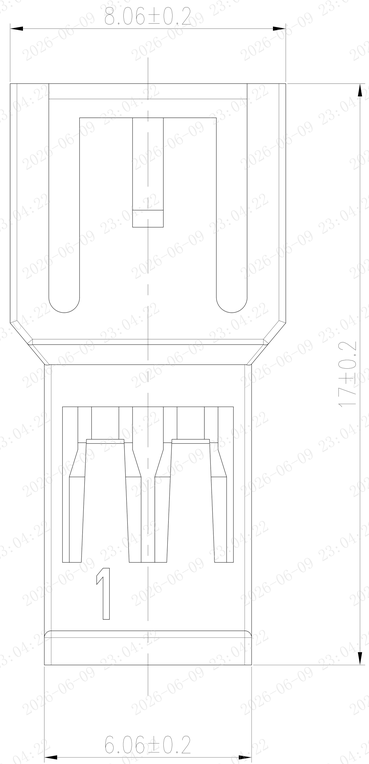

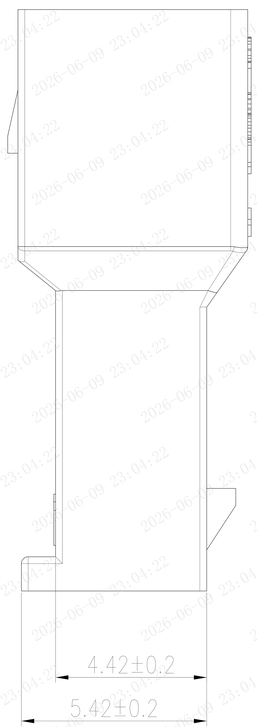

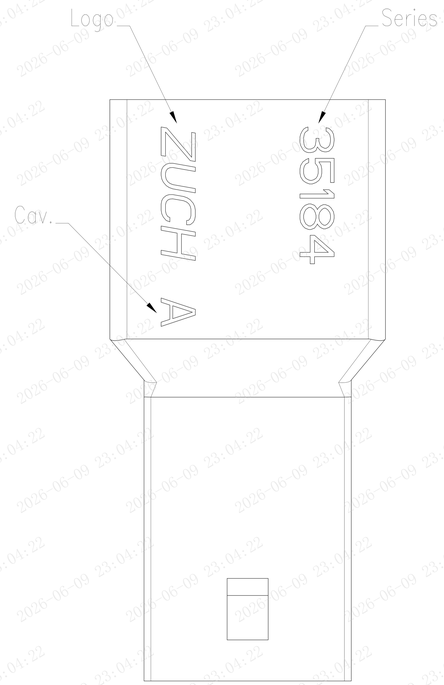

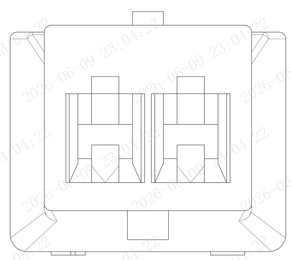

技术要求:
Technical Requirement:

材料 Material	PA66 UL94 V-0	
电气特性 Electrical Characteristics	额定电压 Rated Voltage	160 AC/DC
	额定电流 Rated Current	3 A
	绝缘电阻 Insulation Resistance	≥1000MΩ
	耐电压 Withstand Voltage	1320 AC/minute
适配部件 Matched Parts	锁片 Retainer	HC2550M-2S/0101
	端子 Terminal	TR2550M-****
包装数量 Packing Qty.	1000pcs/bag	

HSF

未注尺寸公差按下表

尺寸 DIM	公差 TOL	尺寸 DIM	公差 TOL
X.	±0.30	X.	±2°
.X	±0.20	.X	±1°
.XX	±0.15		
.XXX	±0.10		

ZUCH CONNECTOR 浙江珠城科技股份有限公司
Zhejiang ZUCH Technology Co.,Ltd

文件编号 FILE NO	CUS-H-02273	日 期 DATE	产品名称 TITLE	35184-2RN		
设 计 DESIGN	蓝心怡	2025.12.20	规格型号 PART NO.	HR2550M-2YN/0101		版 次 REV A00
审 核 CHECK	覃丽	2025.12.20				
批 准 APPROVAL	王春生	2025.12.20	比例 SCALE	4:1	单位 UNIT	mm
客户图					页码 PAGE	1 OF 1

2026-06-09 23:04:22