工程变更单号 ECN NO	变更说明 DESCRIPTION	版 次 REV	发行时间 DATE	确 认 ACCEPT	审 核 CHECK	批 准 APPROVAL
/	初版发放 First release	A00	2025.12.20	蓝心怡	覃丽	王春生

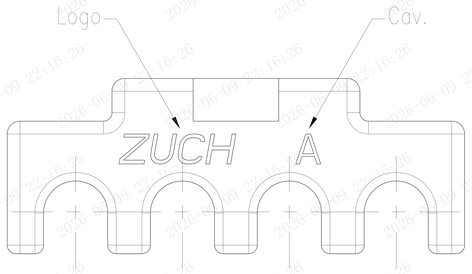

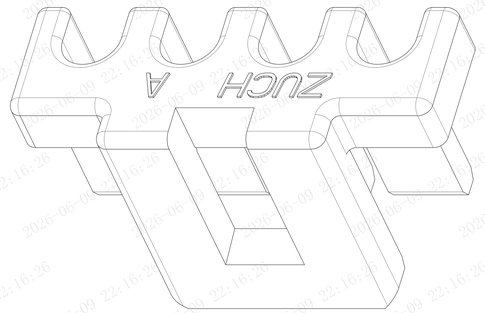

技术要求:
Technical Requirement:

材料 Material	PA66 UL94 V-0
适配塑件 Matched Housing	HR2550M-nYN/****
包装数量 Packing Qty.	2000pcs/bag

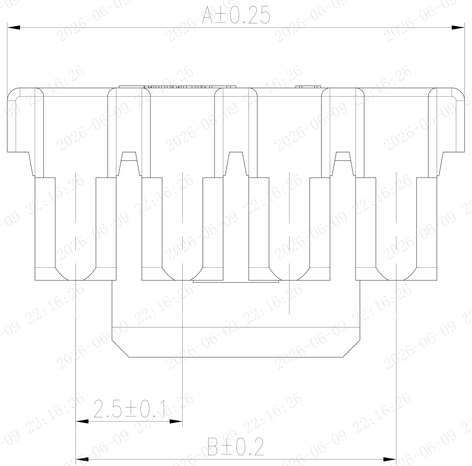

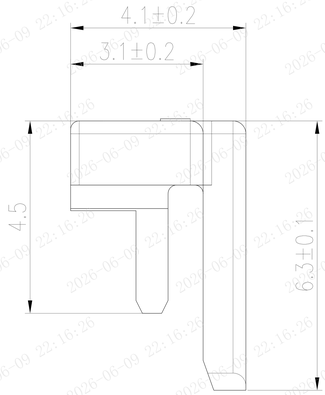

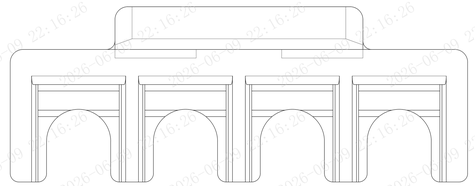

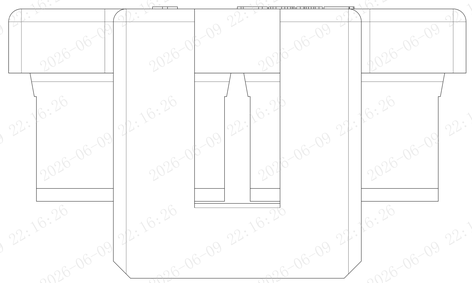

孔位 PIN	产品名称 Part Name	制造编码 Manufactoring No.	颜色 Color	尺寸 A	尺寸 B
4	35184-4S	HC2550M-4S/0101	本色Natural	10.7	7.5
2	35184-2S	HC2550M-2S/0101	本色Natural	5.7	2.5

HSF

未注尺寸公差按下表

尺寸 DIM	公 差 TOL	尺寸 DIM	公 差 TOL
.X.	±0.30	X.	±2°
.X	±0.20	.X	±1°
.XX	±0.15		
.XXX	±0.10		

ZUCH CONNECTOR 浙江珠城科技股份有限公司
Zhejiang ZUCH Technology Co.,Ltd

文件编号 FILE NO	CUS-H-02275	日 期 DATE	产品名称 TITLE	35184-nS		
设 计 DESIGN	蓝心怡	2025.12.20	规格型号 PART NO.	HC2550M-nS/****		版 次 REV A00
审 核 CHECK	覃丽	2025.12.20				
批 准 APPROVAL	王春生	2025.12.20	比例 SCALE 5:1	单位 UNIT mm		
客户图					页码 PAGE	1 OF 1