工程变更单号 ECN NO	变更说明 DESCRIPTION	版 次 REV	发行时间 DATE	确 认 ACCEPT	审 核 CHECK	批 准 APPROVAL
/	初版发放 First release	00	2026.03.02	瞿益远	黄秋雷	王春生

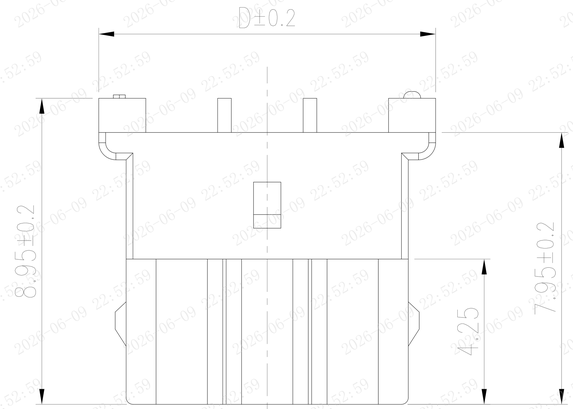

这个图纸是

临时图纸

产品是没有经过确认验证的

可以联系产品工程师了解具体信息

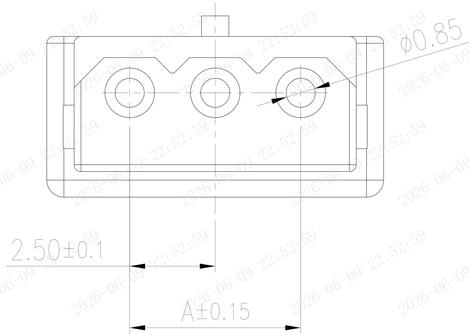

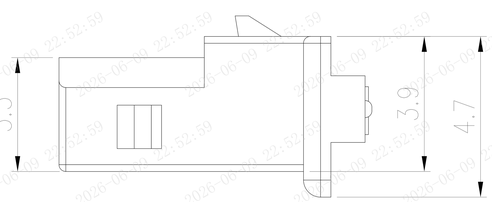

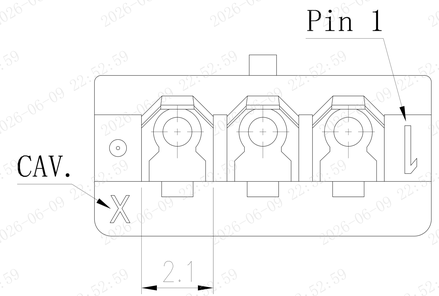

技术要求:

Technical Requirement:

材料 Material	PA66 GWT, UL94V-0	
电气特性 Electrical Characteristics	额定电压 Rated Voltage	250 AC/DC
	额定电流 Rated Current	3A(AWG#22)
	绝缘电阻 Insulation Resistance	≥1000MΩ
	耐电压 Withstand Voltage	1000V AC/minute
适配部件 Matched Parts	锁片 Retainer	HC2516M-nS
	端子 Terminal	TP2516M-****
包装数量 Packing QTY.	2000 pcs/bag	

Pin数	DIM A	DIM B	DIM C	DIM D
2	2.50	5.75	6.39	7.35
3	5.00	8.25	8.89	9.85
4	7.50	10.75	11.39	12.35

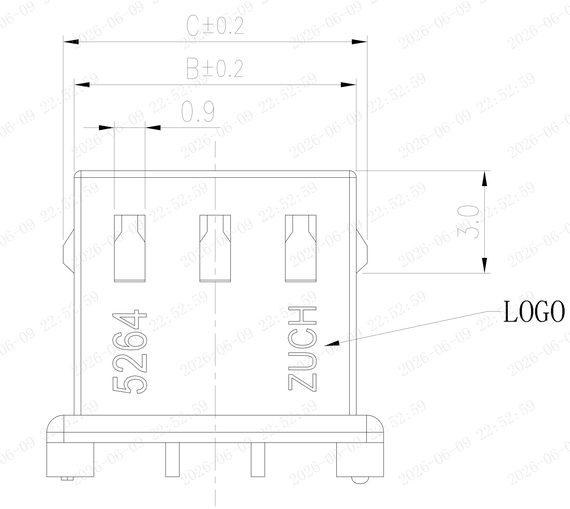

孔位 PIN	产品名称 Part name	规格型号 Part No.	颜色 Color
2	5264-2Y胶壳	HP2516M-2Y/0101	本色Natural
3	5264-3Y胶壳	HP2516M-3Y/0101	本色Natural
4	5264-4Y胶壳	HP2516M-4Y/0101	本色Natural

HSF

未注尺寸公差按下表

尺寸 DIM	公 差 TOL	尺寸 DIM	公 差 TOL
X.	±0.30	X.	±2°
.X	±0.20	.X	±1°
.XX	±0.15		
.XXX	±0.10		

ZUCH CONNECTOR 浙江珠城科技股份有限公司

Zhejiang ZUCH Technology Co.,Ltd

文件编号 FILE NO	CUS-H-02307	日 期 DATE	产品名称 TITLE	5264-nY胶壳			
设 计 DESIGN	瞿益远	2026.03.02	规格型号 PART NO.	HP2516M-nY/****			版 次 REV 00
审 核 CHECK	黄秋雷	2026.03.02					
批 准 APPROVAL	王春生	2026.03.02	比例 SCALE	4:1	单位 UNIT	mm	
客户图					页码 PAGE	1 OF 1	