工程变更单号 ECN NO	变更说明 DESCRIPTION	版 次 REV	发行时间 DATE	确 认 ACCEPT	审 核 CHECK	批 准 APPROVAL
ECN202309057	增加黑色规格 Add AR2012J-4Y/0602	A01	2023.9.19	覃丽	朱宗安	王春生
/	增加浅灰色规格 Add AR2012J-4Y/1401	A02	2024.11.23	杨仕阳	覃丽	王春生
ZC202603109	增加无防水塞白色规格 Add AR2012G-4Y/1001	A03	2026.3.21	杨仕阳	覃丽	王春生

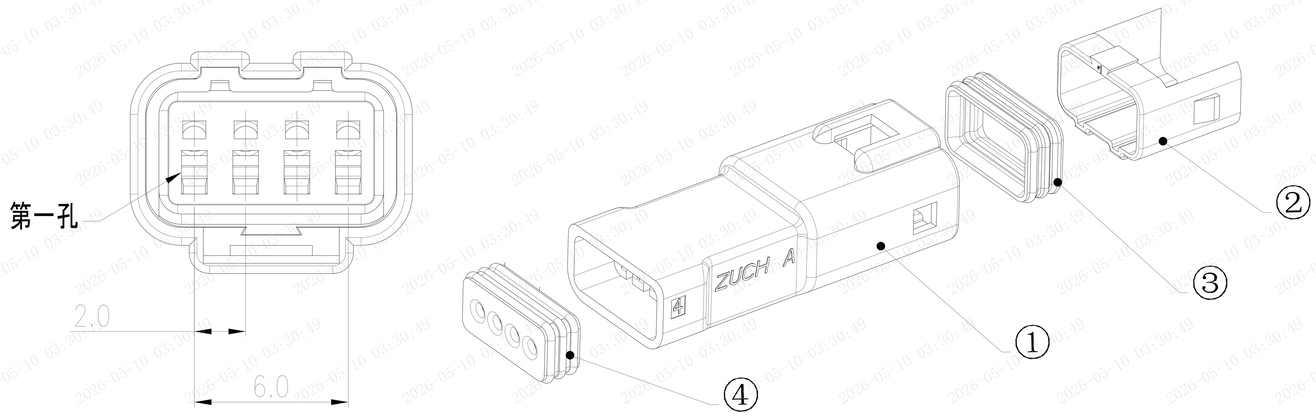

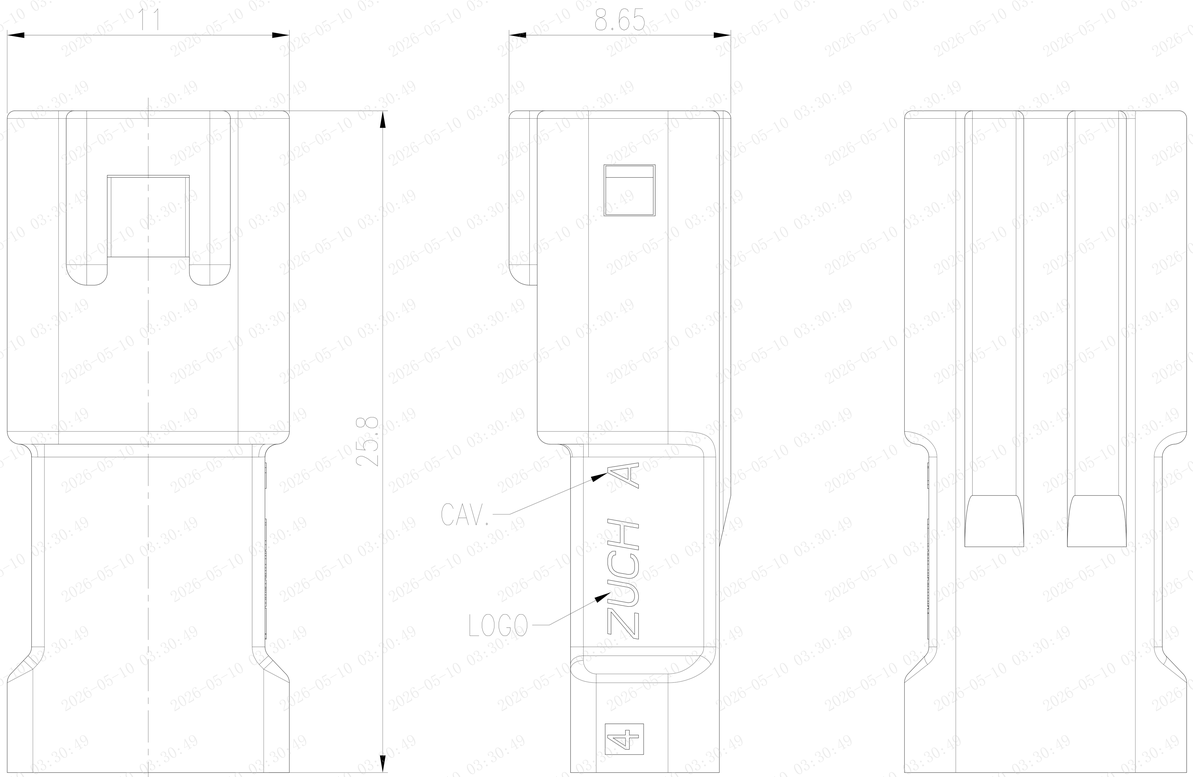

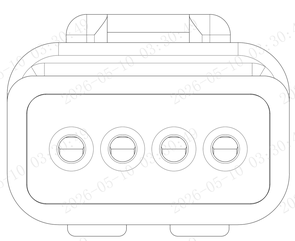

技术要求:
Technical Requirement:

材料 Material	①	塑料主体 Plastic body	PBT
	②	锁定片 Retainer	PBT 橙色Orange
	③	密封圈 Seal ring	硅胶 Silicone 蓝色 Blue
	④	密封堵 Sealing plug	硅胶 Silicone 蓝色 Blue
电气特性 Electrical Characteristics		额定电压 Rated Voltage	100V AC
		额定电流 Rated Current	3A
		耐电压 Withstand Voltage	1000V / 1 minute
适配插头 Matched Plug		AP2012J-4Y/****	
适配端子 Matched Terminal		TR2012J-1801	
应用导线范围 Wire range		UL1007 22#-26#AWG 或等同 绝缘皮直径Insulate OD 1.4mm-1.7mm	
包装数量 Packing Qty.		1000pcs/bag in bulk	

	规格型号 Part No.	颜色 Color	备注 Remarks
A02	AR2012J-4Y/1401	浅灰色 Gray	
A01	AR2012J-4Y/0602	黑色 Black	
	AR2012J-4Y/0601	深灰色 Dark gray	
A03	AR2012G-4Y/1001	白色 White	无密封堵
	AR2012J-4Y/1001	白色 White	

未注尺寸公差按下表

尺寸 DIM	公 差 TOL	尺寸 DIM	公 差 TOL
.X.	±0.30	X.	±2°
.X	±0.20	.X	±1°
.XX	±0.15		
.XXX	±0.10		

HSF

ZUCH CONNECTOR 浙江珠城科技股份有限公司
Zhejiang ZUCH Technology Co.,Ltd

文件编号 FILE NO	CUS-AY-00566	日 期 DATE	产品名称 TITLE	JWPF-4R组件			
设 计 DESIGN	覃丽	2023.7.6	规格型号 PART NO.	AR2012*-4Y/****			版 次 REV
审 核 CHECK	朱宗安	2023.9.19					A03
批 准 APPROVAL	王春生	2023.9.19	比例 SCALE	3:1	单位 UNIT	mm	
客户图						页码 PAGE	1 OF 1

2026-05-10 03:30:49