工程变更单号 ECN NO	变更说明 DESCRIPTION	版 次 REV	发行时间 DATE	确 认 ACCEPT	审 核 CHECK	批 准 APPROVAL
	初版发行	A00	2026.04.22	刘泽聪	黄秋雷	王春生

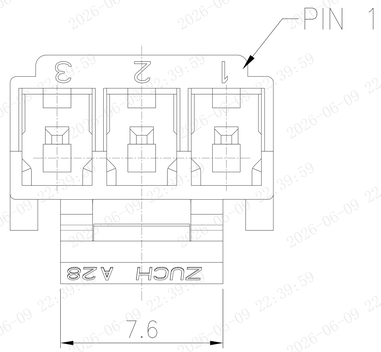

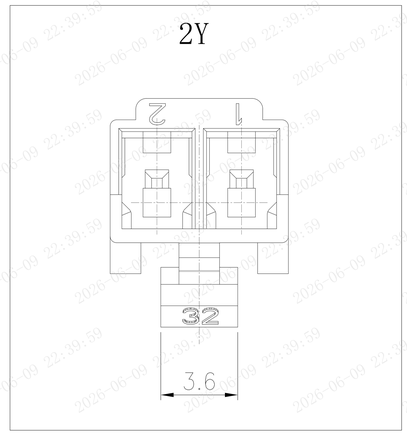

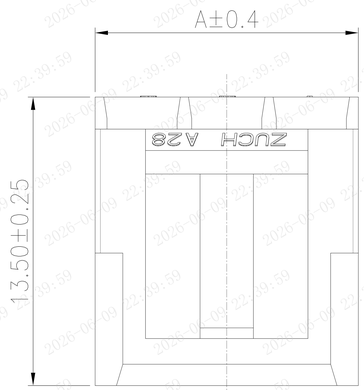

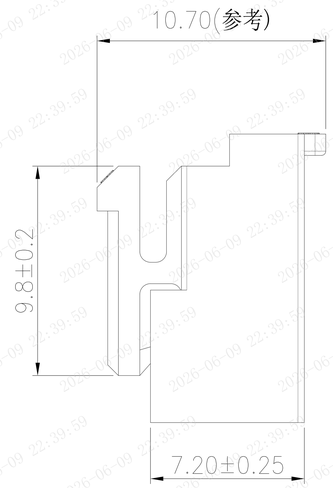

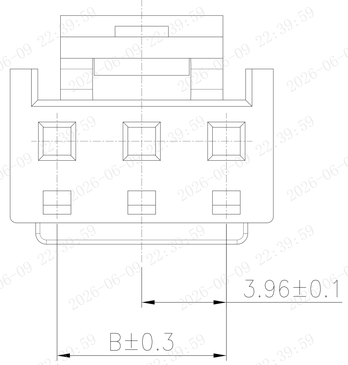

表二

孔位	尺寸	
	A	B
2	8.34	3.96
3	12.32	7.92

技术要求:

Technical Requirement:

材料 Material	塑料件 Plastic part	PA66 GWT
电气特性 Electrical Characteristics	额定电压 Rated Voltage	250V AC/DC
	额定电流 Rated Current	7A(使用AWG18线时)
	绝缘电阻 Insulation Resistance	大于1000MΩ
	耐电压 Withstand Voltage	1500V 1分钟
适配针座 Matched Header	VH-2A针座	
适配端子 Matched Terminal	TP3960E-****	
适配锁片 Matched Retainer	HC39654J-2S/****	
包装数量 Packing QTY.	See Table 1	

表一

孔位	产品名称	型号	制造码	颜色	包装数量
3	VHE-3Y(3964)	HP3964E-3Y	HP3964E-3Y/0701	黄色	1000PCS/Bag
			HP3964E-3Y/0101	本色	
2	VHE-2Y(3964)	HP3964E-2Y	HP3964E-2Y/0101	本色	1000PCS/Bag

HSF

未注尺寸公差按下表

尺寸 DIM	公 差 TOL	尺寸 DIM	公 差 TOL
X.	±0.30	X.	±2°
.X	±0.20	.X	±1°
.XX	±0.15		
.XXX	±0.10		

ZUCH CONNECTOR 浙江珠城科技股份有限公司 Zhejiang ZUCH Technology Co.,Ltd

文件编号 FILE NO	CUS-H-02324	日 期 DATE	产品名称 TITLE	VHE-2Y(无槽型)		
设 计 DESIGN			规格型号 PART NO.	HP3964E-2Y/****		版 次 REV A00
审 核 CHECK						
批 准 APPROVAL			比例 SCALE	2:1	单位 UNIT	mm
客户图					页码 PAGE	1 OF 1