工程变更单号 ECN NO	变更说明 DESCRIPTION	版 次 REV	发行时间 DATE	确 认 ACCEPT	审 核 CHECK	批 准 APPROVAL
/	图面整理，升级发行	A02	2021.04.01	鱼栋冬	王春生	朱春燕
/	整理图面	A03	2021.08.07	鱼栋冬	王春生	陆明超
/	新增规格	A04	2024.09.04	李特睿	高迪	王春生

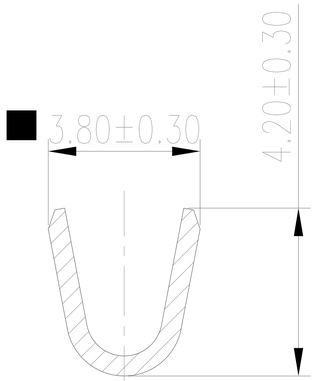

SEC A-A

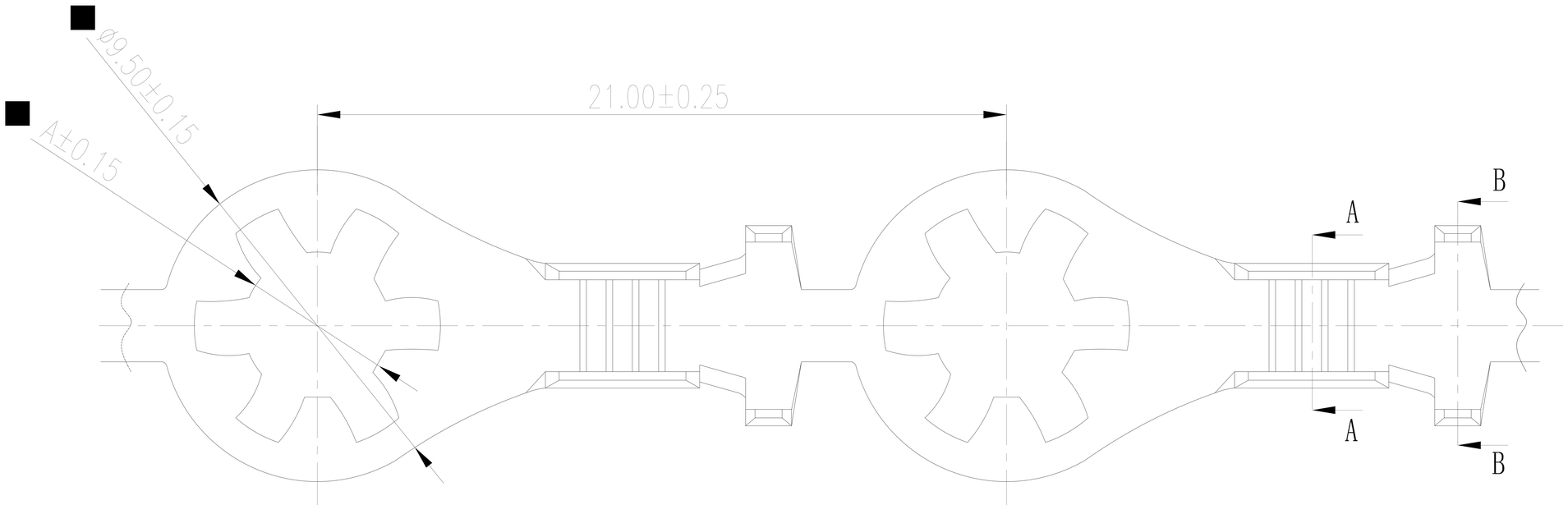

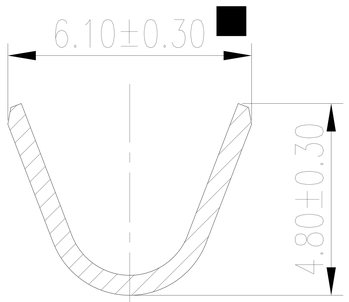

SEC B-B

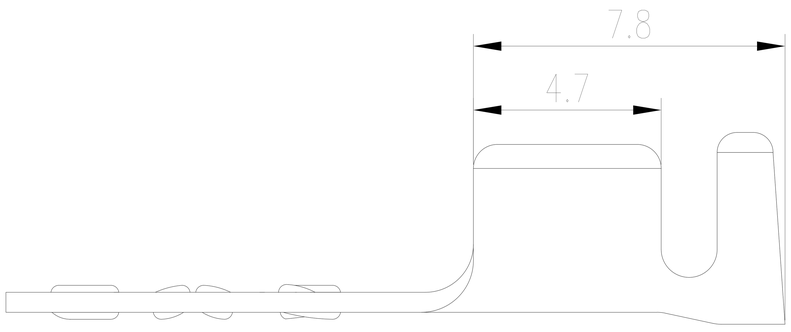

技术要求：
Technical Requirement：

材质 Material	黄铜 Brass
材料厚度 Material thickness	T=0.50±0.02
包装数量 Packing Qty	5K/盘reel

表一

规格型号 Part No.	制造码 Produce No.	产品名称 Title	表面处理 Surface	压接范围 Wire Range	DIM "A"
TOM53955A-3	TOM53955A-1301	5.3*9.5*0.5六齿环	亮锡 Bright tin	AWG18#-14#	5.30
TOM53955A-2	TOM53955A-1201	5.3*9.5*0.5六齿环	雾锡 Matte tin	AWG18#-14#	5.30
TOM43955A-2	TOM43955A-1201	4.3*9.5*0.5六齿环	雾锡 Matte tin	AWG18#-14#	4.30

A04

HSF

未注尺寸公差按下表

尺寸 DIM	公 差 TOL	尺寸 DIM	公 差 TOL
X.	±0.30	X.	±2°
.X	±0.20	.X	±1°
.XX	±0.10		
.XXX	±0.05		

ZUCH CONNECTOR

浙江珠城科技股份有限公司
Zhejiang ZUCH Technology Co.,Ltd

文件编号 FILE NO	CUS-T-00017	日 期 DATE	产品名称 TITLE	详见表一		
设 计 DESIGN	鱼栋冬	2021.08.07	规格型号 PART NO.	详见表一		版 次 REV
审 核 CHECK	王春生	2021.08.07				A04
批 准 APPROVAL	陆明超	2021.08.07	比例 SCALE	1:1	单位 UNIT	mm
客户图					页码 PAGE	1 OF 1