工程变更单号 ECN NO	变更说明 DESCRIPTION	版 次 REV	发行时间 DATE	确 认 ACCEPT	审 核 CHECK	批 准 APPROVAL
	初版发行 Initial release	A00	2022/11/04	冉建君	黄秋雷	肖 高
	更新中英文对照图纸 Add English description	A01	2024/11/02	冉建君	黄秋雷	肖高

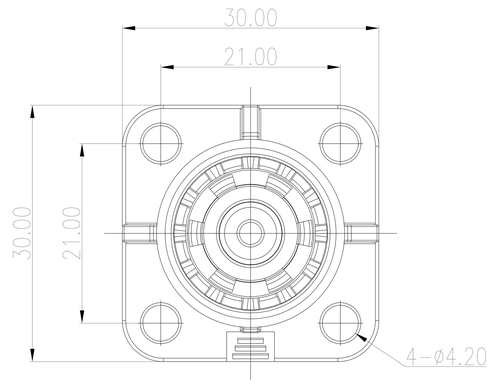

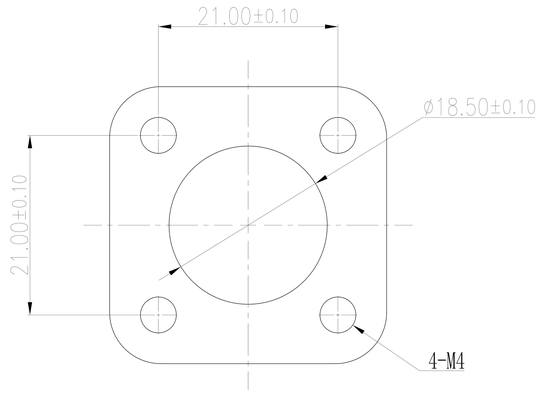

推荐安装孔尺寸
Recommended installation size

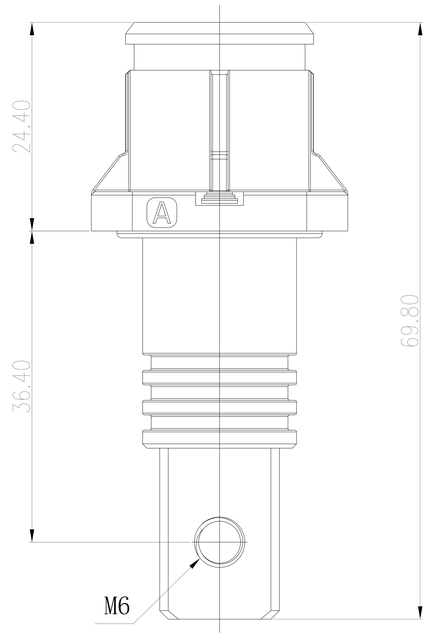

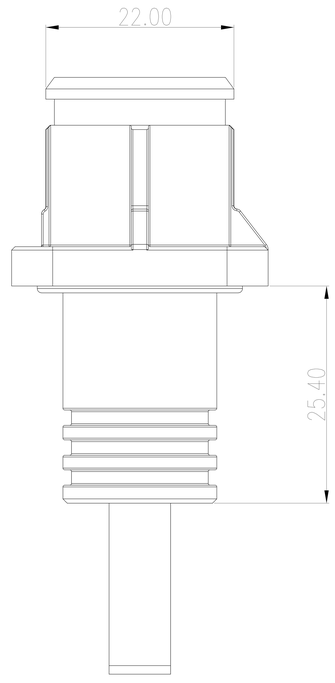

备注:
Remarks:
1.外观表面无划痕、划伤、污渍、异物等缺陷.
The appearance of the surface without scratches, scratches, stains, foreign objects and other defects.
2.产品功能特性参考Table1
Functional characteristics of the product refer to Table1.
3.产品符合ROHS要求
The product meets RoHS requirements
4.产品使用吸塑盒+纸箱进行包装
The product is packed in blister box + carton.
5.未注公差参照G/B14486-MT6级
Unnoted tolerance refer to G/B14486-MT6 level.

TABLE1:

电气特性 Electrical Characteristics		物理特性 Physical Property	
额定电流 Rated Current	200A	插拔寿命 Durability	100 Times
额定电压 Rated Voltage	1500V DC	防护等级 Ingress Protection	IP67
接触电阻 Contact Resistance	0.5m Ω Max	震动等级 Vibration	V1
绝缘电阻 Insulation Resistance	5000MΩ	工作温度 Operation temperature range	-40℃~+125℃
耐电压 Withstand Voltage	4000V DC	温升 Temperature Rise	45K Max
接线规格 Applicable wires	/	阻燃等级 Flame Rating	UL94-V0

序号 NO.	产品型号 Part NO.	键位 Key	颜色 Color
1	CT-S0108-AM6-5	A	黑 色 Black
2	CT-S0108-NM6-5	N	橙 色 Orange

未 注 尺 寸 公 差 按 下 表
Undimensioned tolerances are shown in the table below

尺寸 DIM	公差 TOL	尺寸 DIM	公 差 TOL
0～3	±0.23	>14～18	±0.36
>3～6	±0.26	>18～24	±0.40
>6～10	±0.29	>24～30	±0.45
>10～14	±0.33	>30～40	±0.50

HSF

ZUCH CONNECTOR
浙江珠城科技股份有限公司
Zhejiang ZUCH Technology Co.,Ltd

文件编号 FILE NO	ZC-CUS-W-XNV-02033	日期 DATE	产品名称 TITLE	见附表		
设 计 DESIGN	冉建君		成品料号 PART NO	见附表 Attached list		版 次 REV A01
审 核 CHECK	黄秋雷					
批 准 APPROVAL	肖高		比例 SCALE	1:1	单位 UNIT mm	
客户图 Customer chart					页码 PAGE	1 OF 1