工程变更单号 ECN NO	变更说明 DESCRIPTION	版 次 REV	发行时间 DATE	确 认 ACCEPT	审 核 CHECK	批 准 APPROVAL
	初版发行	A00	2022/11/04	冉建君	黄秋雷	肖高
	新增规格	A01	2024/03/28	冉建君	黄秋雷	肖高
	公差调整	A02	2024/04/02	冉建君	黄秋雷	肖高
	拆分图纸	A03	2024/05/18	冉建君	黄秋雷	肖高

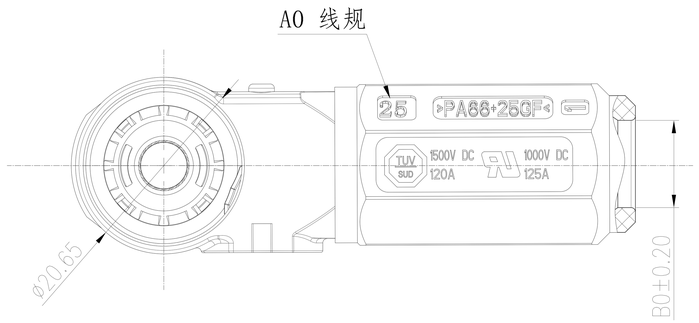

序号	插头型号	A0（线规）	B0	额定电流	键位	颜色	LOGO
1	CT-P0157-N10	10	6.70	70A	N	橙色	ZUCH
2	CT-P0157-N16	16	8.70	100A			
3	CT-P0157-N25	25	10.20	120A			
4	CT-P0157-A10	10	6.70	70A	A	黑色	
5	CT-P0157-A16	16	8.70	100A			
6	CT-P0157-A25	25	10.20	120A			

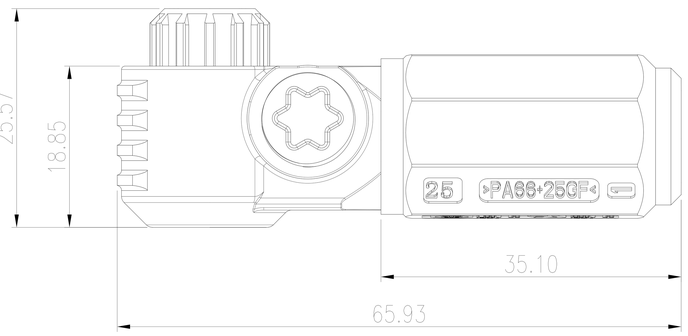

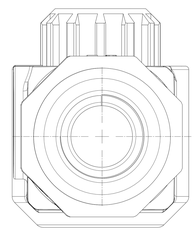

备注：
1. 外观表面无划痕、划伤、污渍、异物等缺陷.
2. 产品功能特性参考Table1
3. 产品符合ROHS要求
4. 产品使用吸塑盒+纸箱进行包装
5. 未注公差参照G/B14486-MT6级

电气特性		物理特性	
额定电流	70A/100A/120A	插拔寿命	100次
额定电压	1000V	防护等级	IP67
接触电阻	0.5m Ω Max	震动等级	V1
绝缘电阻	2200MΩ（干燥）	工作温度	-40℃~+125℃
耐电压	3000V AC	温升	45K Max
接线规格	10mm²/16mm²/25mm²	防火等级	UL94-V0

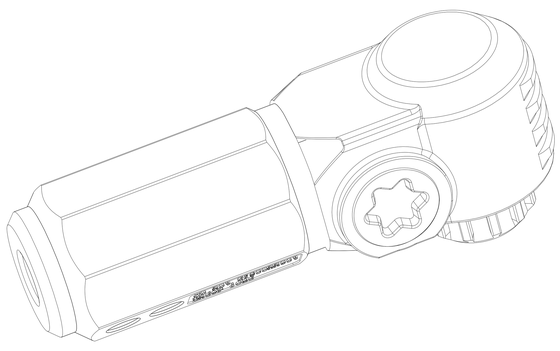

插头3D 视图

HSF

未注尺寸公差按下表

尺寸 DIM	公差 TOL	尺寸 DIM	公差 TOL
0～3	±0.23	>14～18	±0.36
>3～6	±0.26	>18～24	±0.40
>6～10	±0.29	>24～30	±0.45
>10～14	±0.33	>30～40	±0.50

ZUCH CONNECTOR 浙江珠城科技股份有限公司
Zhejiang ZUCH Technology Co.,Ltd

文件编号 FILE NO	ZC-CUS-W-XNY-00001	日期 DATE	产品名称 TITLE	5.7mm储能插头		
设 计 DESIGN			成品料号 PART NO	见附表		版 次 REV A03
审 核 CHECK						
批 准 APPROVAL			比例 SCALE	1:1	单位 UNIT	mm
客户图					页码 PAGE	1 OF 2

工程变更单号 ECN NO	变更说明 DESCRIPTION	版 次 REV	发行时间 DATE	确 认 ACCEPT	审 核 CHECK	批 准 APPROVAL
	初版发行	A00	2022/11/04	冉建君	黄秋雷	肖高
	新增规格	A01	2024/03/28	冉建君	黄秋雷	肖高
	公差调整	A02	2024/04/02	冉建君	黄秋雷	肖高
	拆分图纸	A03	2024/05/18	冉建君	黄秋雷	肖高

序号	插座型号	键位	颜色	LOGO
1	CT-S0157-NM5	N	橙色	ZUCH
2	CT-S0157-AM5	A	黑色	ZUCH

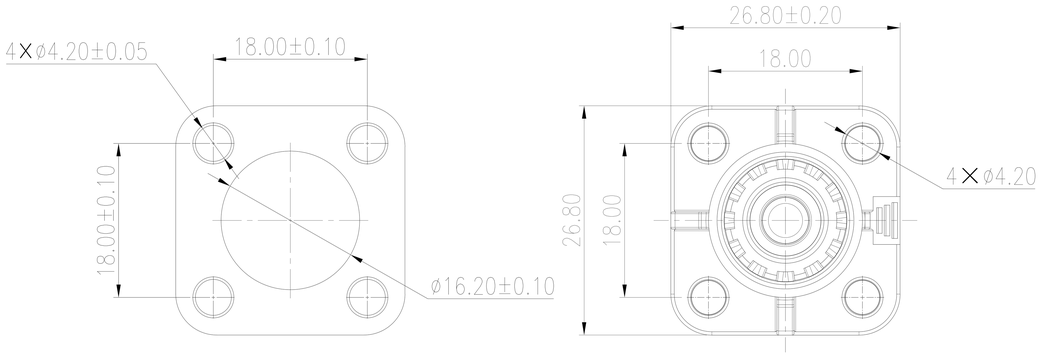

推荐安装孔尺寸

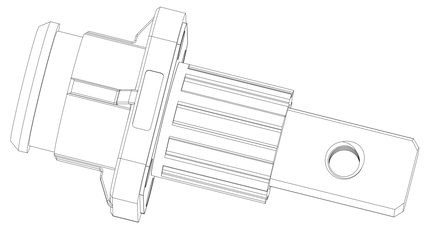

插座3D 视图

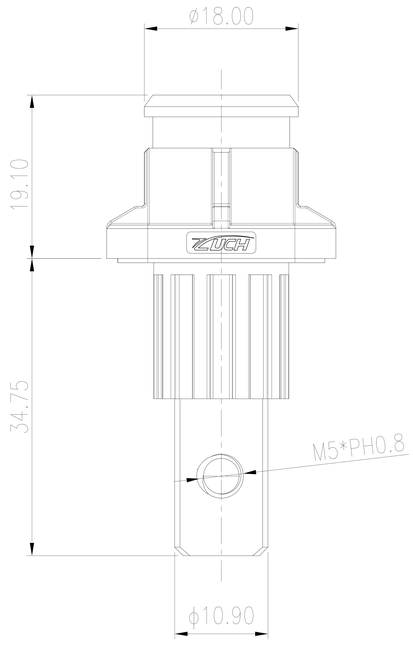

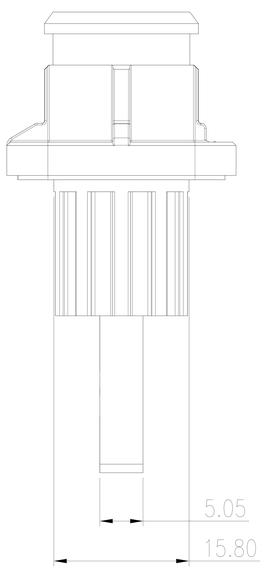

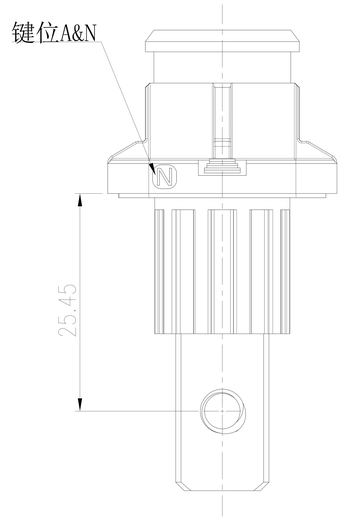

备注:
1. 外观表面无划痕、划伤、污渍、异物等缺陷.
2. 产品功能特性参考Table1
3. 产品符合ROHS要求
4. 产品使用吸塑盒+纸箱进行包装
5. 未注公差参照G/B14486-MT6级

电气特性		物理特性	
额定电流	120A	插拔寿命	100次
额定电压	1000V	防护等级	IP67
接触电阻	0.5m Ω Max	震动等级	V1
绝缘电阻	2200MΩ（干燥）	工作温度	-40℃~+125℃
耐电压	3000V AC	温升	45K Max
接线规格	/	防火等级	UL94-V0

包装要求:
1. 插头组件和插座组件组装后试插拔五次.
2. 通止规全检铜排螺纹
2. 插头密封、尾盖单独包装.插头&插座部件黑色吸塑盒包装.
3. 检查端子数量正确,产品外观无缺陷.
4. 发货时需注上产品料号,名称,日期

HSF

未注尺寸公差按下表

尺寸 DIM	公差 TOL	尺寸 DIM	公差 TOL
0～3	±0.23	>14～18	±0.36
>3～6	±0.26	>18～24	±0.40
>6～10	±0.29	>24～30	±0.45
>10～14	±0.33	>30～40	±0.50

ZUCH CONNECTOR 浙江珠城科技股份有限公司
Zhejiang ZUCH Technology Co.,Ltd

文件编号 FILE NO	ZC-CUS-W-XNY-00001	日期 DATE	产品名称 TITLE	5.7mm储能插座		
设 计 DESIGN	冉建君	2022/11/04	成品料号 PART NO	见附表		版 次 REV
审 核 CHECK	黄秋雷	2022/11/04				
批 准 APPROVAL	肖高	2022/11/04	比例 SCALE	1:1	单位 UNIT	mm
客户图					页码 PAGE	2 OF 2