工程变更单号 ECN NO	变更说明 DESCRIPTION	版 次 REV	发行时间 DATE	确 认 ACCEPT	审 核 CHECK	批 准 APPROVAL
	公差调整 Adjustment tolerance	A02	2024/04/02	冉建君	黄秋雷	肖高
	拆分图纸 Split drawing	A03	2024/05/18	冉建君	黄秋雷	肖高
	更新中英文对照图纸 Add English description	A04	2024/11/02	冉建君	黄秋雷	肖高

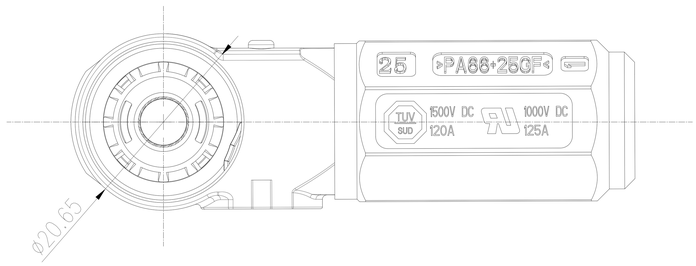

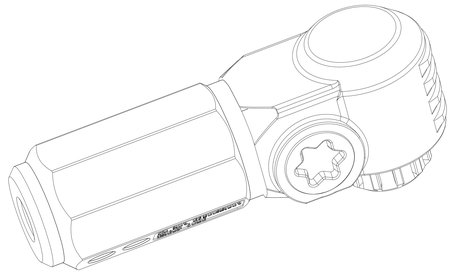

序号 NO.	产品型号 Part NO.	适配线径 Wiring Specifications	额定电流 Rated Current	键位 Key	颜色 Color	LOGO
1	CT-P0157-N10	10mm ²	70A	N	橙色 Orange	ZUCH
2	CT-P0157-N16	16mm ²	100A			
3	CT-P0157-N25	25mm ²	120A			
4	CT-P0157-A10	10mm ²	70A	A	黑色 Black	
5	CT-P0157-A16	16mm ²	100A			
6	CT-P0157-A25	25mm ²	120A			

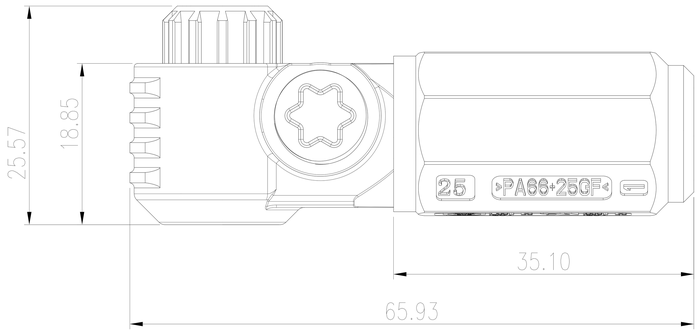

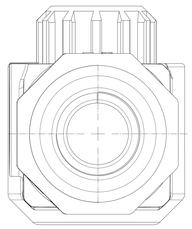

电气特性 Electrical Characteristics		物理特性 Physical property	
额定电流 Rated Current	70A/100A/120A	插拔寿命 Durability	100 times
额定电压 Rated Voltage	1000V	防护等级 Ingress Protection	IP67
接触电阻 Contact Resistance	0.5m Ω Max	震动等级 Vibration	V1
绝缘电阻 Insulation Resistance	2200MΩ	工作温度 Operation temperature range	-40℃~+125℃
耐电压 Withstand Voltage	3000V AC	温升 Temperature Rise	45K Max
接线规格 Applicable wires	10mm²/16mm²/25mm²	阻燃等级 Flame Rating	UL94-V0

备注:
Remarks:
1.外观表面无划痕、划伤、污渍、异物等缺陷.
The appearance of the surface without scratches, scratches, stains, foreign objects and other defects.
2.产品功能特性参考Table1
Functional characteristics of the product refer to Table1.
3.产品符合ROHS要求
The product meets RoHS requirements
4.产品使用吸塑盒+纸箱进行包装
The product is packed in blister box + carton.
5.未注公差参照G/B14486-MT6级
Unnoted tolerance refer to G/B14486-MT6 level.

未注尺寸公差按下表
Undimensioned tolerances are shown in the table below

尺寸 DIM	公差 TOL	尺寸 DIM	公差 TOL
0～3	±0.23	>14～18	±0.36
>3～6	±0.26	>18～24	±0.40
>6～10	±0.29	>24～30	±0.45
>10～14	±0.33	>30～40	±0.50

HSF

ZUCH CONNECTOR 浙江珠城科技股份有限公司
Zhejiang ZUCH Technology Co.,Ltd

文件编号 FILE NO	ZC-CUS-W-XNV-00001	日期 DATE	产品名称 TITLE	5.7mm储能插头			
设 计 DESIGN			成品料号 PART NO	见附表 Attached list			版 次 REV A04
审 核 CHECK							
批 准 APPROVAL			比例 SCALE	1:1	单位 UNIT	mm	
客户图 Customer chart						页码 PAGE	1 OF 2

工程变更单号 ECN NO	变更说明 DESCRIPTION	版 次 REV	发行时间 DATE	确 认 ACCEPT	审 核 CHECK	批 准 APPROVAL
	公差调整 Adjust the size	A02	2024/04/02	冉建君	黄秋雷	肖高
	拆分图纸 Split drawing	A03	2024/05/18	冉建君	黄秋雷	肖高
	更新中英文对照图纸 Add English description	A04	2024/11/02	冉建君	黄秋雷	肖高

序号 NO.	产品型号 Part NO.	键位 Key	颜色 Color	LOGO
1	CT-S0157-NM5	N	橙色 Orange	ZUCH
2	CT-S0157-AM5	A	黑色 Black	ZUCH

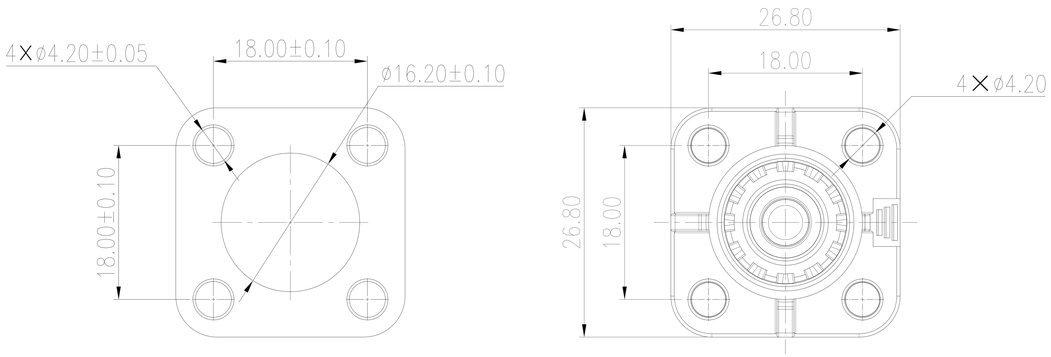

推荐安装孔尺寸
Recommended installation size

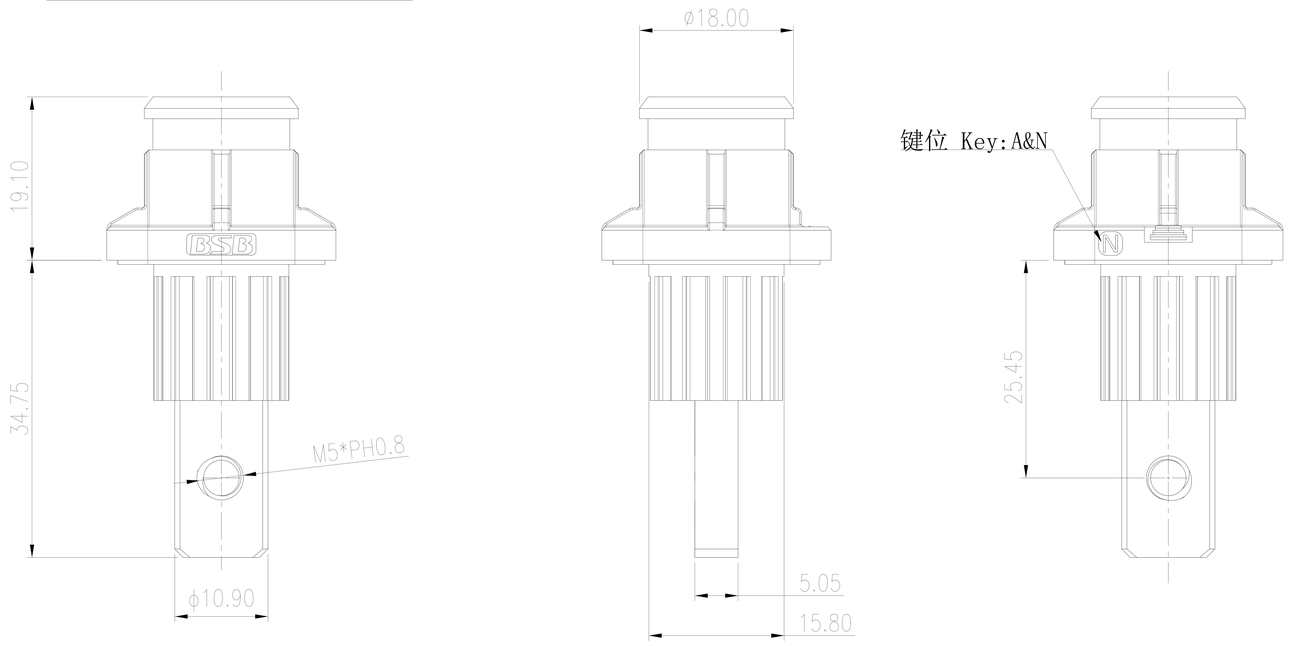

电气特性 Electrical Characteristics		物理特性 Physical Property	
额定电流 Rated Current	70A/100A/120A	插拔寿命 Durability	100 Times
额定电压 Rated Voltage	1000V DC	防护等级 Ingress Protection	IP67
接触电阻 Contact Resistance	0.5m Ω Max	震动等级 Vibration	V1
绝缘电阻 Insulation Resistance	2200MΩ	工作温度 Operation temperature range	-40℃~+125℃
耐电压 Withstand Voltage	3000V AC	温升 Temperature Rise	45K Max
接线规格 Applicable wires	/	阻燃等级 Flame Rating	UL94-V0

备注:
Remarks:
1.外观表面无划痕、划伤、污渍、异物等缺陷.
The appearance of the surface without scratches, scratches, stains, foreign objects and other defects.
2.产品功能特性参考Table1
Functional characteristics of the product refer to Table1.
3.产品符合ROHS要求
The product meets RoHS requirements
4.产品使用吸塑盒+纸箱进行包装
The product is packed in blister box + carton.
5.未注公差参照G/B14486-MT6级
Unnoted tolerance refer to G/B14486-MT6 level.

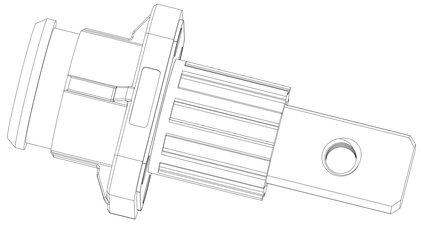

HSF

未注尺寸公差按下表
Undimensioned tolerances are shown in the table below

尺寸 DIM	公差 TOL	尺寸 DIM	公差 TOL
0～3	±0.23	>14～18	±0.36
>3～6	±0.26	>18～24	±0.40
>6～10	±0.29	>24～30	±0.45
>10～14	±0.33	>30～40	±0.50

ZUCH CONNECTOR
浙江珠城科技股份有限公司
Zhejiang ZUCH Technology Co.,Ltd

文件编号 FILE NO	ZC-CUS-W-XNY-00001	日期 DATE	产品名称 TITLE	5.7mm储能插座		
设 计 DESIGN	冉建君	2022/11/04	成品料号 PART NO	见附表 Attached list		版 次 REV
审 核 CHECK	黄秋雷	2022/11/04				
批 准 APPROVAL	肖高	2022/11/04	比例 SCALE	1:1	单位 UNIT	mm
客户图 Customer chart					页码 PAGE	2 OF 2