工程变更单号 ECN NO	变更说明 DESCRIPTION	版 次 REV	发行时间 DATE	确 认 ACCEPT	审 核 CHECK	批 准 APPROVAL
	新增规格	A01	2024/03/28	冉建君	黄秋雷	肖高
	增加线规区分	A02	2024/03/28	冉建君	黄秋雷	肖高

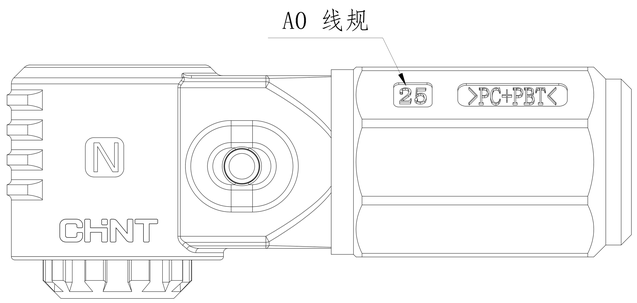

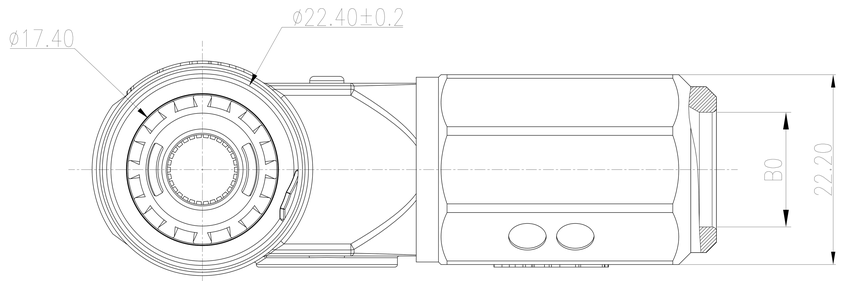

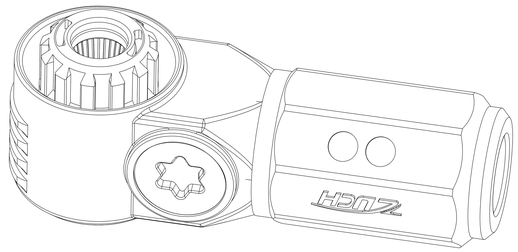

3D视图

备注：

1. 外观表面无划痕、划伤、污渍、异物等缺陷.
2. 产品功能特性参考Table1
3. 产品符合ROHS要求
4. 产品使用吸塑盒+纸箱进行包装
5. “■”为产品关键特殊尺寸，“▲”为产品重要管控尺寸
6. 未注公差参照GB/T-14486-MT6级

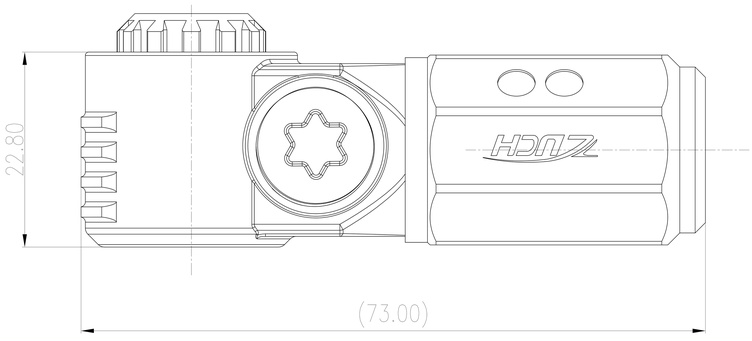

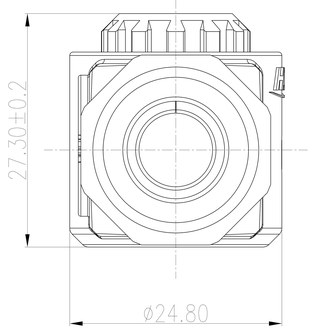

TABLE1:

电气特性		物理特性	
额定电流	见附表	插拔寿命	≥100次
额定电压	1500V	防护等级	IP67
接触电阻	0.5m Ω Max	震动等级	V1
绝缘电阻	2200MΩ（干燥）	工作温度	-40℃~+125℃
耐电压	4000V AC	温升	45K Max
接线规格	25mm²/35mm²/50mm²	防火等级	UL94-V0

序号	总成型号	A0（线规）	B0	额定电流	颜色	LOGO
1	CT-P0108-A25-1	25	10.00	120A	黑色	ZUCH
2	CT-P0108-N25-1				橙色	ZUCH
3	CT-P0108-A35-1	35	11.40	150A	黑色	ZUCH
4	CT-P0108-N35-1				橙色	ZUCH
5	CT-P0108-A50-1	50	13.40	200A	黑色	ZUCH
6	CT-P0108-N50-1				橙色	ZUCH

HSF

未注尺寸公差按下表

尺寸 DIM	公差 TOL	尺寸 DIM	公差 TOL
0～3	±0.23	>14～18	±0.36
>3～6	±0.26	>18～24	±0.40
>6～10	±0.29	>24～30	±0.45
>10～14	±0.33	>30～40	±0.50

ZUCH CONNECTOR

浙江珠城科技股份有限公司

Zhejiang ZUCH Technology Co.,Ltd

文件编号 FILE NO	ZC-CUS-W-XNY-02035	日期 DATE	产品名称 TITLE	8.0MM储能插头		
设 计 DESIGN			成品料号 PART NO	见附表		版 次 REV A02
审 核 CHECK						
批 准 APPROVAL			比例 SCALE	1:1	单位 UNIT	mm
客户图					页码 PAGE	1 OF 1