工程变更单号 ECN NO	变更说明 DESCRIPTION	版 次 REV	发行时间 DATE	确 认 ACCEPT	审 核 CHECK	批 准 APPROVAL
	初版发行	A00	2022/11/15	黄秋雷	肖高	陆明超

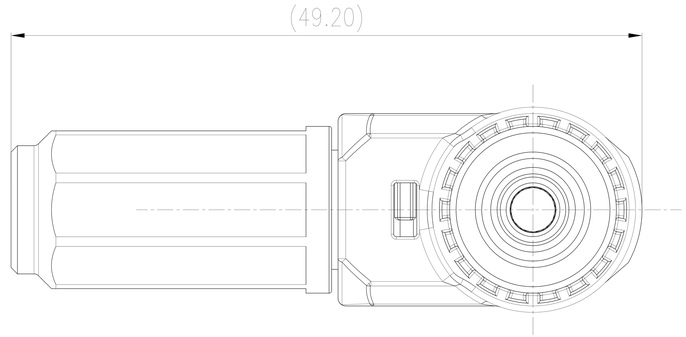

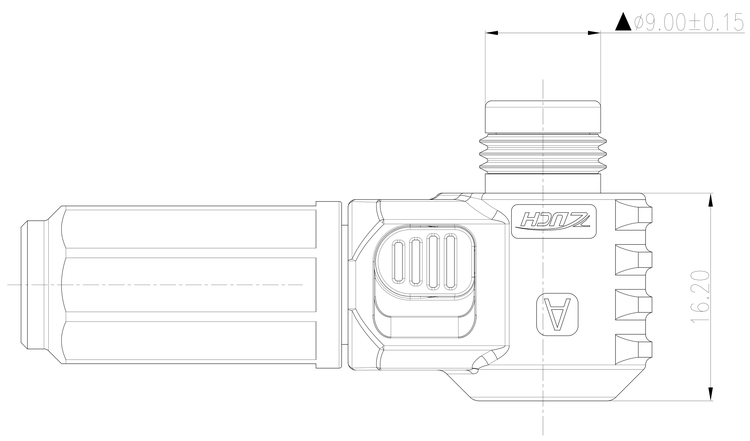

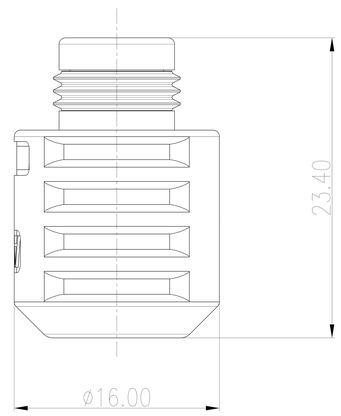

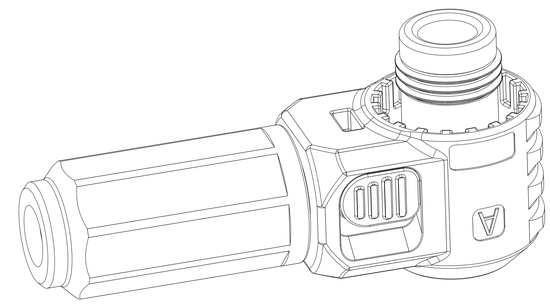

TABLE1:

电气特性		物理特性	
额定电流	6mm² 50AMAX/10mm² 70AMAX	插拔寿命	≥100次
额定电压	1000V	防护等级	IP67
接触电阻	0.5m Ω Max	震动等级	V1
绝缘电阻	2200MΩ（干燥）	工作温度	-40℃~+125℃
耐电压	3000V AC	温升	45K Max
接线规格	6mm²/10mm²	防火等级	UL94-V0

备注：
1.外观表面无划痕、划伤、污渍、异物等缺陷.
2.产品功能特性参考Table1
3.产品符合ROHS要求
4.产品使用吸塑盒+纸箱进行包装
5.“■”为产品关键特殊尺寸，“▲”为产品重要管控尺寸
6.未注公差参照GB/T-14486-MT6级

序号	产品型号	颜 色
1	CT-P0136-A06-A	黑 色
2	CT-P0136-N06-A	橙 色
3	CT-P0136-A10-A	黑 色
4	CT-P0136-N10-A	橙 色

HSF

未注尺寸公差按下表

尺寸 DIM	公差 TOL	尺寸 DIM	公 差 TOL
0～3	±0.23	>14～18	±0.36
>3～6	±0.26	>18～24	±0.40
>6～10	±0.29	>24～30	±0.45
>10～14	±0.33	>30～40	±0.50

ZUCH CONNECTOR 浙江珠城科技股份有限公司
Zhejiang ZUCH Technology Co.,Ltd

文件编号 FILE NO	ZC-CUS-W-XNY-02037	日期 DATE	产品名称 TITLE	CT系列3.6MM插头		
设 计 DESIGN	黄秋雷	2022/11/15	成品料号 PART NO	见附表		版 次 REV A00
审 核 CHECK	肖高	2022/11/15				
批 准 APPROVAL	陆明超	2022/11/15	比例 SCALE 1.5:1	单位 UNIT mm		
客户图					页码 PAGE	1 OF 1