工程变更单号 ECN NO	变更说明 DESCRIPTION	版 次 REV	发行时间 DATE	确 认 ACCEPT	审 核 CHECK	批 准 APPROVAL

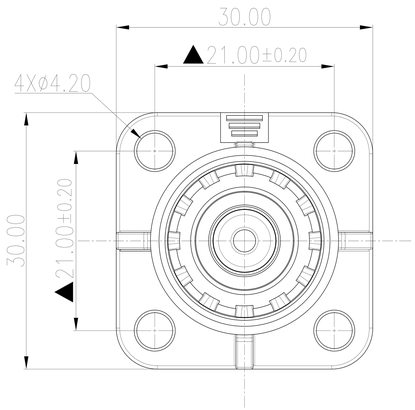

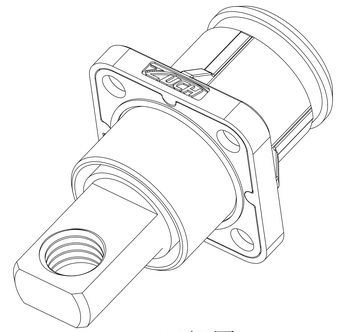

3D视图

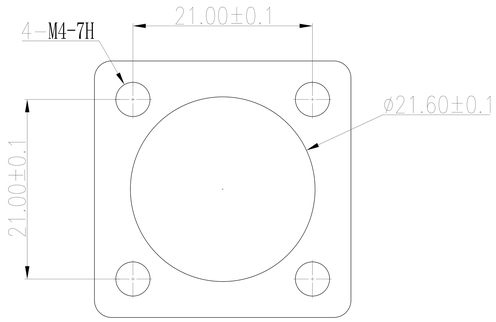

PCB板开孔示意图

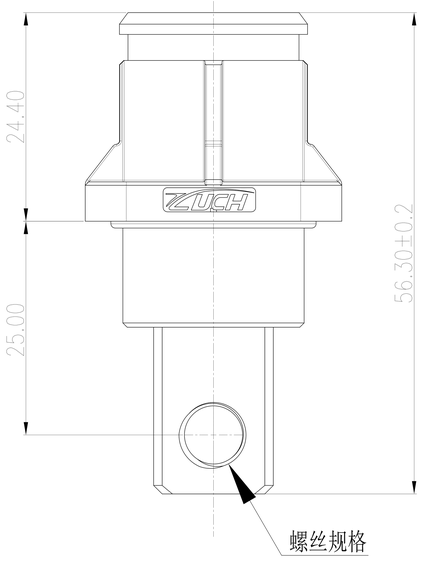

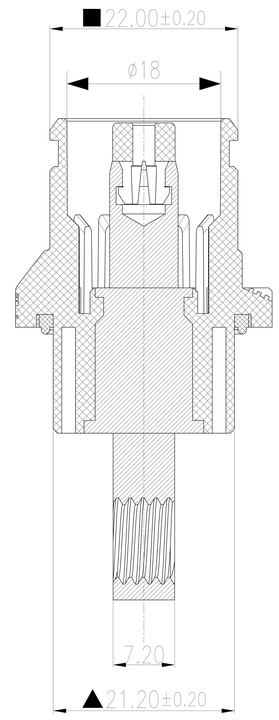

TABLE1:

电气特性		物理特性	
额定电流	200A	插拔寿命	≥100次
额定电压	1500V	防护等级	IP67
接触电阻	0.5m Ω Max	震动等级	V1
绝缘电阻	2200MΩ（干燥）	工作温度	-40℃~+125℃
耐电压	4000V AC	温升	45K Max
接线规格	/	防火等级	UL94-V0

备注：
1. 外观表面无划痕、划伤、污渍、异物等缺陷.
2. 产品功能特性参考Table1
3. 产品符合ROHS要求
4. 产品使用吸塑盒+纸箱进行包装
5. “■”为产品关键特殊尺寸，“▲”为产品重要管控尺寸
6. 未注公差参照GB/T-14486-MT6级

序号	总成型号	螺丝规格	颜 色	LOGO
1	CT-S0108-AM8-1	M8	黑 色	ZUCH
2	CT-S0108-NM8-1	M8	橙 色	ZUCH
3	CT-S0108-AM6-2	M6	黑 色	ZUCH
4	CT-S0108-NM6-2	M6	橙 色	ZUCH

HSF

未注尺寸公差按下表

尺寸 DIM	公差 TOL	尺寸 DIM	公 差 TOL
0～3	±0.23	>14～18	±0.36
>3～6	±0.26	>18～24	±0.40
>6～10	±0.29	>24～30	±0.45
>10～14	±0.33	>30～40	±0.50

ZUCH CONNECTOR

浙江珠城科技股份有限公司
Zhejiang ZUCH Technology Co.,Ltd

文件编号 FILE NO	ZC-CUS-W-XNV-02034	日期 DATE	产品名称 TITLE	8.0MM储能插座		
设 计 DESIGN			成品料号 PART NO	见附表		版 次 REV A01
审 核 CHECK						
批 准 APPROVAL			比例 SCALE	1:1	单位 UNIT	mm
客户图					页码 PAGE	1 OF 1